VENDEDOR: CABANHA INTERLAGOS

LOTE: 01

ANIMAL: INTERLAGOS TE 4589

RAÇA:	SEXO:	NASC.:	TAT.:	FFB:
WHITE DORPER	FÊMEA	29/12/2023	4589	O057920

INTERLAGOS TE 4589

- INTERLAGOS BERNIE 3885
  - INTERLAGOS 3278
    - INTERLAGOS 2399
    - INTERLAGOS KISS 1581
  - INTERLAGOS BOLOTA TE 2108
    - 2455110335
    - 2455120018
- INTERLAGOS TE 3050
  - DAMARIA 055
    - DAGRAMA 154
    - DAMARIA HERA IA 006
  - INTERLAGOS TE 2346
    - INTERLAGOS TE 1977
    - INTERLAGOS ANANDA TEI 484

COMENTÁRIOS:

Uma máquina!! 2° prêmio Nacional 2024 e Reservada Campeã FENOVI 2024.
Ovelha extremamente comprida, de um ótimo desenvolvimento, e com excelente profundidade.
Filha do Grande raçador Interlagos Bernie 3885, com a doadora Interlagos 3050, filha do Grande Campeão Nacional Junior DAMARIA 055 STORM, com a Grande Campeã Nacional 2018 Interlagos Peppa 2346.
Segue prenha do Interlagos 4566 (Grande Campeão Coopershow 2025, Res. Grande Campeão FENOVI 2024, 2° prêmio Nacional 2024) do dia 18/02/2025.

VENDEDOR: CABANHA INTERLAGOS

LOTE: 02

ANIMAL: INTERLAGOS TE 4720

RAÇA:	SEXO:	NASC.:	TAT.:	FFB:
WHITE DORPER	MACHO	19/06/2024	4720	O058380

- INTERLAGOS TE 4720
  - INTERLAGOS TE 4117
    - INTERLAGOS 3278
      - INTERLAGOS 2399
      - INTERLAGOS KISS 1581
    - INTERLAGOS CASSIA ELER TE 3488
      - DAMARIA 055
      - CARETTA NOAH 1831
  - INTERLAGOS TE 3618
    - INTERLAGOS TE 3083
      - DAMARIA 055
      - INTERLAGOS TE 2419
    - INTERLAGOS BOLOTA TE 2108
      - 2455110335
      - 2455120018

COMENTÁRIOS:

ESPETÁCULO!! Jovem borrego de APENAS 10 meses de idade, retirado do time de pista da Interlagos cientes da falta que ele fará!!
Borrego muito correto, com uma musculatura invejável, aprumos corretíssimos e linha de dorso forte e plana.
Foi Reservado Campeão na FENOVI em 2024 e Grande Campeão Ovino do Futuro na COOPERSHOW 2025.
Um dos melhores filhos do Grande Campeão Nacional Interlagos Chumak 4117 nascidos na fazenda.
Sua mãe, a consagradíssima Interlagos 3618 é filha da fantástica Interlagos Bolota 2108, portanto irmã do Grande Interlagos Bernie 3885.
Oportunidade ímpar de adquirir um chefe de Cabanha e também brigar forte nas pistas com ele por mais dois anos que ele ainda tem de carreira pela frente.

VENDEDOR: CABANHA INTERLAGOS

LOTE: 03

ANIMAL: INTERLAGOS 4385

RAÇA:	SEXO:	NASC.:	TAT.:	FFB:
WHITE DORPER	FÊMEA	16/07/2023	4385	O057213

INTERLAGOS 4385

- INTERLAGOS 3278
  - INTERLAGOS TE 4117
    - INTERLAGOS 2399
    - INTERLAGOS KISS 1581
    - DAMARIA 055
    - CARETTA NOAH 1831
  - INTERLAGOS CASSIA ELER TE 3488
    - INTERLAGOS TE 1977
    - INTERLAGOS ENCANTADA 1726
- INTERLAGOS JECCA 2293
  - INTERLAGOS TE 4149
    - INTERLAGOS MARLON TE 2102
    - BONFIM TE 436
  - INTERLAGOS TE 2419

COMENTÁRIOS:

Uma máquina de matriz!!! Linda, comprida, feminina, com um racial fantástico e com ótima musculatura de posterior.
Filha do Grande Campeão Nacional Interlagos Chumak 4117, com a belíssima Interlagos 4149, filha do consagradíssimo acasalamento do Interlagos Jecca 2293 x Interlagos 2419 (Bi-Grande Campeã Nacional).
Segue prenha do Reservado Grande Campeão Nacional Interlagos Thunder 3083, do dia 30/01/2025.

VENDEDOR: CABANHA INTERLAGOS

LOTE: 04

ANIMAL: INTERLAGOS TE 4459

RAÇA:	SEXO:	NASC.:	TAT.:	FFB:
WHITE DORPER	FÊMEA	26/08/2023	4459	O057677

INTERLAGOS TE 4459

- INTERLAGOS 3278
  - INTERLAGOS TE 4117
    - INTERLAGOS 2399
    - INTERLAGOS KISS 1581
  - INTERLAGOS CASSIA ELER TE 3488
    - DAMARIA 055
    - CARETTA NOAH 1831
- INTERLAGOS TE 3083
  - INTERLAGOS TE 3627
    - DAMARIA 055
    - INTERLAGOS TE 2419
  - BONFIM TE 436
    - TERRAWEENA LOFTUS 9293
    - PARDELLI 12- IA 103

COMENTÁRIOS:

Um espetáculo de fêmea!! Muito profunda, com ótima musculatura, ótima linha de dorso e feminilidade.
Filha do Grande Campeão Nacional Interlagos Chumak 4117, com a belíssima e já desaparecida Interlagos 3627, irmã materna da Bi-Grande Campeã Nacional Interlagos 2419.
Um pedigree consagradíssimo para agradar aos mais criteriosos selecionadores.
Segue prenha do Interlagos Bárbaro 3548, irmão próprio do Grande Campeão Nacional Interlagos Connan 2399, do dia 13/02/2025.

VENDEDOR: CABANHA INTERLAGOS

LOTE: 05

ANIMAL: INTERLAGOS TE 4496

RAÇA:	SEXO:	NASC.:	TAT.:	FFB:
WHITE DORPER	FÊMEA	22/09/2023	4496	O057684

INTERLAGOS TE 4496

- INTERLAGOS TE 4117
  - INTERLAGOS 3278
    - INTERLAGOS 2399
    - INTERLAGOS KISS 1581
  - INTERLAGOS CASSIA ELER TE 3488
    - DAMARIA 055
    - CARETTA NOAH 1831
- INTERLAGOS TE 3618
  - INTERLAGOS TE 3083
    - DAMARIA 055
    - INTERLAGOS TE 2419
  - INTERLAGOS BOLOTA TE 2108
    - 2455110335
    - 2455120018

COMENTÁRIOS:

Um vagão de fêmea!!! Muito comprida, extremamente feminina, delicada, com um racial fantástico e ótimo desenvolvimento.
Produto de um acasalamento consagradíssimo do Grande Campeão Nacional Interlagos Chumak 4117 com a belíssima doadora Interlagos 3618, filha da grande Interlagos Bolota 2108.
Segue em protocolo para inseminação no dia 07/05/2025.

VENDEDOR: CABANHA INTERLAGOS

LOTE: 06

ANIMAL: INTERLAGOS TE 3892

RAÇA:	SEXO:	NASC.:	TAT.:	FFB:
WHITE DORPER	FÊMEA	11/08/2021	3892	O055359

INTERLAGOS TE 3892

INTERLAGOS YODA TE 3360

INTERLAGOS 2821

INTERLAGOS 2399

INTERLAGOS TE 2419

INTERLAGOS FAROFA 2068

INTERLAGOS JEREMIAH 1646

INTERLAGOS TE 3054

DAMARIA 055

INTERLAGOS WD 1787

INTERLAGOS TE 2346

DAGRAMA 154

DAMARIA HERA IA 006

INTERLAGOS TE 1977

INTERLAGOS ANANDA TEI 484

COMENTÁRIOS:

Belíssima matriz, já fez parte do time de pista da Interlagos, inclusive premiada na Nacional 2022.
Filha do Interlagos “Tomahawk” 3360, que é o carneiro de mais destaque filho do Grande Campeão Nacional Modric com a belíssima Farofa 2068.
Sua mãe, Interlagos 3054 é filha do Grande Campeão Nacional Jr, DAMARIA 055 “STORM” com a Grande Campeã Nacional 2018 Interlagos Peppa 2346.
Ovelha de muita musculatura, feminina, ótimo desenvolvimento e uma linha de dorso perfeita.
Ela tem duas coletas até hoje, uma delas com 9 embriões e 9 prenhezes em 2023 e a outra com 4 embriões e 2 prenhezes em 2024.
Sua filha, Interlagos Bepa 4292, que hoje serve à Cabanha Lisboa foi Grande Campeã Ovino do Futuro na EXPOJACAREÍ 2023.
Portanto ovelha de um pedigree espetacular, que segue vazia e pronta para ser coletada.

VENDEDOR: CABANHA DDM

LOTE: 07

ANIMAL: DDM SERENATA 936

RAÇA:	SEXO:	NASC.:	TAT.:	FFB:
WHITE DORPER	FÊMEA	30/11/2022	936	O056450

DDM SERENATA 936	INTERLAGOS TE 1977	DDM ICEMAN TE 405	2455111199
			2455110043
		BONFIM TE 292	TERRAWEENA LOFTUS 9293
			TERRAWEENA 9014
	DDM CADILAC TE 335	DDM RAPUNZEL 612	INTERLAGOS TE 1977
			DORPER CAMPO VERDE TE 5496
		DDM CHERRY 411	DDM BRENO 250
			DDM CHELSEA 240

COMENTÁRIOS:

MÃE DO GRANDE CAMPEÃO BABY FACILPA 2025!!! PRODUÇÃO MAIS QUE COMPROVADA.
2º Prêmio Nacional 2024 e Campeã Facilpa 2023. Filha do grande DDM Iceman TE 405, que produziu inúmeros animais premiados em nacionais, inclusive o Grande Campeão Nacional 2022, DDM Iceboy 653, e o Reservado Grande Campeão Nacional 2024, DDM Hangman 983. Sua mãe, DDM Rapunzel 612, uma das principais doadoras da cabanha DDM, com médias de 12 embriões por coleta, filha do Cadillac em ovelha neta do DDM Bem. Ovelha grande, com muita carcaça aprumos perfeitos e o melhor, com produção comprovada como mostra no vídeo os seus dois últimos filhos nascidos. SEGUE PRONTA PARA COLETAR!!!

VENDEDOR: CABANHA DDM

LOTE: 08

ANIMAL: DDM LOTUS TE 1134

RAÇA:	SEXO:	NASC.:	TAT.:	FFB:
WHITE DORPER	MACHO	02/04/2024	1134	O058115

- DDM LOTUS TE 1134
  - DDM CIFRÃO 676
    - INTERLAGOS 3278
      - INTERLAGOS 2399
      - INTERLAGOS KISS 1581
    - INTERLAGOS FLORA TE 3486
      - INTERLAGOS 2821
      - INTERLAGOS BOLOTA TE 2108
  - DGA TE 058
    - INTERLAGOS JEREMIAH 1646
    - INTERLAGOS MELINDA TE 645
  - DDM BRANDY TE 192
    - INTERLAGOS BELQUIZ 1224
      - INTERLAGOS TE GASPAR 291
      - INTERLAGOS REALEZA TE 654

COMENTÁRIOS:

PREMIADO NA NACIONAL 2024. Filho do DDM Cifrão 676, que vai ao Bigban e importada Bolota. Cifrão produziu inúmeros reprodutores, dentre eles o Grande Campão Nacional 2024, DDM Hood 1054. Sua mãe, DDM Brandy TE 192, filha do Bi Reservado Grande Campeão Nacional, DGA 058. Na linha baixa, temos a matriarca e doadora, Interlagos Belquiz 1224, irmã materna do Interlagos Jeremiah. Borrego forte, com masculinidade, com carcaça e uma cabeça perfeita com muita força. Pronto para agregar time de pista e colocar no rebanho para iniciar estação de monta.
Peso: 95 kg
CE: 37 cm

VENDEDOR: CABANHA DDM

LOTE: 09

ANIMAL: DDM TURQUESA 1192

RAÇA:	SEXO:	NASC.:	TAT.:	FFB:
WHITE DORPER	FÊMEA	01/07/2024	1192	O058494

DDM TURQUESA 1192	KAYA WHITE 060036	KAYA WHITE DORPERS 04-5880
		KAYA WHITE 045833 (Z12736)
	DDM COLORADO IA 815	DAMARIA 055
	INTERLAGOS AFRODITE TE 3080	INTERLAGOS TE 2419
	DDM ADAM 479	INTERLAGOS 2399
		INTERLAGOS AFRODITE TE 3080
	DDM VILMA 796	DDM BRENO 250
	DDM CHERRY 411	DDM CHELSEA 240

COMENTÁRIOS:

Borrega nova, geração julho/2024.
Filha do Campeão Nacional DDM Colorado IA 815, genética do grande raçador Australiano Champ na Interlagos Afrodite que vai a Interlagos 2419.

Sua mãe, DDM Vilma 796, é sangue do Reservado Grande Campeão Nacional 2021, DDM Adam 479 que vai a DDM Cherry 411, portanto Breno em ovelha DDM Bem TE 63.
Borrega muito longa, feminina, lançada e com uma cabeça maravilhosa.
Segue vazia para ser coberta para a Nacional 2025.

VENDEDOR:
CABANHA FIVE STARS

LOTE:
10

ANIMAL:
FIVE STARS WDORPER IA 1846

RAÇA:	SEXO:	NASC.:	TAT.:	FFB:
WHITE DORPER	FÊMEA	29/03/2024	1846	O058317

FIVE STARS WDORPER IA 1846	INTERLAGOS 3278	INTERLAGOS TE 4117	INTERLAGOS 2399
			INTERLAGOS KISS 1581
		INTERLAGOS CASSIA ELER TE 3488	DAMARIA 055
			CARETTA NOAH 1831
	FIVE STARS WDORPER IA 1318	FIVE STARS WHITE DORPER TE 1684	DORPER CAMPO VERDE TE 1721
			FIVE STARS WDORPER IA 590
		FIVE STARS WDORPER TE 754	DORPER CAMPO VERDE IA 2831
			DORPER CAMPO VERDE 478

COMENTÁRIOS:

Mais uma filha do Grande Campeão Nacional 2023 - Interlagos Chumak TE 4117,que tem se destacado em sua produção, individualmente ou através de sua progênie.
Animal do time de Pista da Seleção Five Stars, premiada em pistas, inclusive na Expolondrina e Sulista que aconteceu no início do mês.
Em sua linha Baixa vamos a Grande Campeã da FENOVI 2024 - FS 1684, filha do Grande Campeão Nacional 2021 - FS 1318 (Coringa) acasalado com a Reservada Grande Campeã Nacional e doadora da Seleção FIve Star’s - FS 754.
FS 1846 segue servida pelo Grande Campeão da Primeira Sulista do Reprodutor FS 1868 (Ciclone).

VENDEDOR: CABANHA FIVE STARS

LOTE: 11

ANIMAL: FIVE STARS WDORPER IA 1790

RAÇA:	SEXO:	NASC.:	TAT.:	FFB:
WHITE DORPER	FÊMEA	21/11/2023	1790	O057739

- FIVE STARS WDORPER IA 1790
  - INTERLAGOS 3278
    - INTERLAGOS TE 4117
      - INTERLAGOS 2399
      - INTERLAGOS KISS 1581
    - INTERLAGOS CASSIA ELER TE 3488
      - DAMARIA 055
      - CARETTA NOAH 1831
  - FIVE STARS WDORPER IA 1299
    - FIVE STARS WDORPER IA 1507
      - FIVE STARS WDORPER TE 269
      - FIVE STARS WDORPER IA 908
    - FIVE STARS WDORPER TE 1320
      - INTERLAGOS TE 3083
      - FIVE STARS GUIGA 030

COMENTÁRIOS:

Borrega de exuberante cobertura muscular, ótimo comprimento de dorso e garupa e muito arqueamento e profundidade.
Em seu pedigree através de sua linha alta vamos ao Grande Campeão Nacional 2023 - Interlagos Chumak TE 4117, que vem apresentando produção acima da média, o que se justifica por ter sua progênie Grande Campeã na maioria das exposições.
Em sua linha Baixa vamos a Grande Campeã Nacional 2021 - FS 1320, que vai a inesquecível FS Guiga, além de uma abertura genética que nos remete ao trabalho incontestável da Seleção Dorper Campo e Verde e VPJ através de Sawons Down.
Segue com prenhes do Reprodutor DCV 1721 (Freddie), reprodutor que dispensa apresentações da data de 24/01/2025 e previsão de parto para meados de Junho.

VENDEDOR: CABANHA DDM

LOTE: 12

ANIMAL: DDM INAYA 1124

RAÇA:	SEXO:	NASC.:	TAT.:	FFB:
WHITE DORPER	FÊMEA	23/03/2024	1124	O058121

DDM INAYA 1124	KAYA WHITE 060036	KAYA WHITE DORPERS 04-5880	
		KAYA WHITE 045833 (Z12736)	
	DDM COLORADO IA 815	DAMARIA 055	
	INTERLAGOS AFRODITE TE 3080	INTERLAGOS TE 2419	
	DDM OLIVER TE 729	DDM ADAM 479	
		DDM BRENDA TE 27	
	DDM UTOPIA TE 963	DDM BEN TE 63	
	DDM NARA TE 477	C.RICO D TE 003	

COMENTÁRIOS:

PREMIADA NA NACIONAL 2024. Borrega muito longa, feminina, lançada e com uma cabeça maravilhosa. Filha do Campeão Nacional DDM Colorado IA 815, filho do grande raçador Australiano Champ na Interlagos Afrodite que vai a Interlagos 2419. Sua mãe, DDM Utopia 963, filha do DDM Oliver TE 729, que vai ao Reservado Grande Campeão Nacional 2021 DDM Adam 479, sua mãe, DDM Nara TE 477, foi doadora da cabanha, filha do DDM Bem TE 63. Prenhes confirmada do dia 07/03/2025, do Grande Campeão Nacional 2024 DDM Hood 1154.

VENDEDOR: CABANHA LISBOA

LOTE: 14A

ANIMAL: LISBOA BELA 068

RAÇA:	SEXO:	NASC.:	TAT.:	FFB:
WHITE DORPER	FÊMEA	23/09/2024	068	O058770

LISBOA BELA 068	INTERLAGOS TE 4117	INTERLAGOS 3278
		INTERLAGOS 2399
		INTERLAGOS KISS 1581
	INTERLAGOS CASSIA ELER TE 3488	DAMARIA 055
		CARETTA NOAH 1831
	KAIOWAS SPRITZ WD 133	INTERLAGOS TE 3206
		INTERLAGOS VICENZO 2706
		INTERLAGOS FAROFA 2068
	KAIOWAS GIN FIZZ 78	FIVE STARS WDORPER TE 723
		KAIOWAS DAIQUIRI WD IA 26

COMENTÁRIOS:

LIVRE ESCOLHA DO COMPRADOR!!!! 2 irmãs próprias e o comprador escolhe uma na batida do martelo.
Lisboa 068 fez sua estreia nas pistas COOPERSHOW 2025 e sagrou-se Campeã Ovino do Futuro Menor e Res Grande Campeã Ovino do FUTURO.
Lisboa 069 fará sua estreia nas pistas nesta FACILPA, que acontecerá na primeira semana de maio.
Apenas 7 meses, borregas muito próximas, muita facilidade para caminhar, ótimo desenvolvimento e ótimo balanço!!!
Filhas do reprodutor Interlagos 4117 “CHUMAK”, Grande Campeão Nacional e com inúmeras progênies premiadas por todo o Brasil, destaque absoluto de produção!!!!
Sua mãe, matriz oriunda de um dos principais rebanho do país, a KAIOWAS, é uma filha do Raçador INTERLAGOS GALAK.

VENDEDOR:
CABANHA LISBOA

LOTE:
14B

ANIMAL:
LISBOA SHAKIRA 069

RAÇA:	SEXO:	NASC.:	TAT.:	FFB:
WHITE DORPER	FÊMEA	23/09/2024	069	O058771

LISBOA SHAKIRA 069

INTERLAGOS TE 4117

INTERLAGOS 3278

INTERLAGOS 2399

INTERLAGOS KISS 1581

INTERLAGOS CASSIA ELER TE 3488

DAMARIA 055

KAIOWAS SPRITZ WD 133

INTERLAGOS TE 3206

CARETTA NOAH 1831

INTERLAGOS VICENZO 2706

KAIOWAS GIN FIZZ 78

INTERLAGOS FAROFA 2068

FIVE STARS WDORPER TE 723

KAIOWAS DAIQUIRI WD IA 26

COMENTÁRIOS:

LIVRE ESCOLHA DO COMPRADOR!!!! 2 irmãs próprias e o comprador escolhe uma na batida do martelo.
Lisboa 068 fez sua estreia nas pistas COOPERSHOW 2025 e sagrou-se Campeã Ovino do Futuro Menor e Res Grande Campeã Ovino do FUTURO.
Lisboa 069 fará sua estreia nas pistas nesta FACILPA, que acontecerá na primeira semana de maio.
Apenas 7 meses, borregas muito próximas, muita facilidade para caminhar, ótimo desenvolvimento e ótimo balanço!!!
Filhas do reprodutor Interlagos 4117 “CHUMAK”, Grande Campeão Nacional e com inúmeras progênies premiadas por todo o Brasil, destaque absoluto de produção!!!!
Sua mãe, matriz oriunda de um dos principais rebanho do país, a KAIOWAS, é uma filha do Raçador INTERLAGOS GALAK.

VENDEDOR: CABANHA LISBOA

LOTE: 15

ANIMAL: LISBOA TE 046

RAÇA:	SEXO:	NASC.:	TAT.:	FFB:
WHITE DORPER	FÊMEA	23/06/2024	046	O058242

LISBOA TE 046	INTERLAGOS 3278	INTERLAGOS 2399
		INTERLAGOS KISS 1581
	INTERLAGOS TE 4117	DAMARIA 055
	INTERLAGOS CASSIA ELER TE 3488	CARETTA NOAH 1831
	INTERLAGOS 3278	INTERLAGOS 2399
		INTERLAGOS KISS 1581
	INTERLAGOS 3852	BONFIM IA 238
	BONFIM 680	BONFIM TE 412

COMENTÁRIOS:

Borrega de apenas 10 meses, muito equilibrada, segura de aprumos e fruto de um acasalamento muito assertivo.
Filha do reprodutor Interlagos 4117 “CHUMAK”, Grande Campeão Nacional e com inúmeras progênies premiadas por todo o Brasil, destaque absoluto de produção!!!!
Sua mãe, Interlagos 3852, 2º prêmio Nacional e Reservada Grande Campeã ExpoOvelha 2022, é doadora de destaque na Cabanha Lisboa com média de 10 embriões produzidos produzidos nas 4 coletas que fez.
Segue prenhe, do reprodutor multicampeão CDL PATRÍCIO, com parto previsto para 14/08/2025.

VENDEDOR: CABANHA INTERLAGOS

LOTE: 16

ANIMAL: INTERLAGOS TE 4757

RAÇA:	SEXO:	NASC.:	TAT.:	FFB:
WHITE DORPER	FÊMEA	19/07/2024	4757	O059278

INTERLAGOS TE 4757

- INTERLAGOS TE 4117
  - INTERLAGOS 3278
    - INTERLAGOS 2399
    - INTERLAGOS KISS 1581
  - INTERLAGOS CASSIA ELER TE 3488
    - DAMARIA 055
    - CARETTA NOAH 1831
- BONFIM TE 812
  - BONFIM FIV 673
    - TERRAWEENA LOFTUS 9293
    - FAZENDA TALISMAN WD 10- 437
  - BONFIM TE 435
    - TERRAWEENA LOFTUS 9293
    - PARDELLI 12- IA 103

COMENTÁRIOS:

Jovem borrega, muito bem caracterizada, feminina, delicada, com ótimos aprumos e excelente linha de dorso.
Filha do Grande Campeão Nacional Interlagos Chumak 4117, com a doadora Bonfim 812, neta do grande LOFTUS.
Segue em protocolo de sincronização de cio para ser coberta no dia 07/05/2025.

VENDEDOR: CABANHA INTERLAGOS

LOTE: 17

ANIMAL: INTERLAGOS 4827

RAÇA:	SEXO:	NASC.:	TAT.:	FFB:
WHITE DORPER	FÊMEA	03/10/2024	4827	O059266

INTERLAGOS 4827

- INTERLAGOS 3278
  - INTERLAGOS BERNIE 3885
    - INTERLAGOS 2399
    - INTERLAGOS KISS 1581
  - INTERLAGOS BOLOTA TE 2108
    - 2455110335
    - 2455120018
- INTERLAGOS 3278
  - INTERLAGOS TE 4118
    - INTERLAGOS 2399
    - INTERLAGOS KISS 1581
  - INTERLAGOS CASSIA ELER TE 3488
    - DAMARIA 055
    - CARETTA NOAH 1831

COMENTÁRIOS:

Uma das caçulinhas do leilão!! Borrega extremamente comprida, muito bem desenvolvida e com um racial fantástico.
Hoje uma raridade em termos de pedigree pois é filha do Interlagos Bernie 3885.
Sua mãe Interlagos 4118, nada mais é do que a irmã própria do Grande Campeão Nacional Interlagos Chumak 4117.
Dá pra ter dimensão da preciosidade que é esta borrega pelas linhas de sangue que ela carrega.

VENDEDOR: CABANHA INTERLAGOS

LOTE: 18

ANIMAL: INTERLAGOS TE 4792

RAÇA:	SEXO:	NASC.:	TAT.:	FFB:
WHITE DORPER	FÊMEA	24/08/2024	4792	O059253

INTERLAGOS TE 4792

- INTERLAGOS JECCA 2293
  - INTERLAGOS TE 1977
    - 2455111199
    - 2455110043
  - INTERLAGOS ENCANTADA 1726
    - INTERLAGOS FREDERICO TE 1265
    - INTERLAGOS MAGNÓLIA 1440
- INTERLAGOS 3854
  - INTERLAGOS 3278
    - INTERLAGOS 2399
    - INTERLAGOS KISS 1581
  - INTERLAGOS MAROLA TE 3454
    - DAMARIA 055
    - BONFIM 680

COMENTÁRIOS:

Borrega fantástica que parece que desfila ao caminhar!! Muito feminina, com uma caracterização racial impressionante, comprida, com linha de dorso perfeita e aprumos corretíssimos!
Filha do consagrado Interlagos Jecca 2293, cujo Pai Lucky Jr é Grande Campeão Nacional Jr e sua mãe Interlagos Encantada é simplesmente Bi-Grande Campeã Nacional.
Sua mãe, Interlagos 3854 também faz parte de nosso time de doadoras.
Borrega de um futuro muitíssimo promissor pela frente.

VENDEDOR: CABANHA DDM

LOTE: 19

ANIMAL: DDM DRICA 1200

RAÇA:	SEXO:	NASC.:	TAT.:	FFB:
WHITE DORPER	FÊMEA	27/07/2024	1200	O059164

DDM DRICA 1200	KAYA WHITE 060036	KAYA WHITE DORPERS 04-5880
		KAYA WHITE 045833 (Z12736)
	DDM COLORADO IA 815	DAMARIA 055
	INTERLAGOS AFRODITE TE 3080	INTERLAGOS TE 2419
	INTERLAGOS TE 1977	2455111199
	DDM MINDY TE 343	2455110043
	DORPER CAMPO VERDE TE 5496	DORPER CAMPO VERDE IA 4746
		DORPER CAMPO VERDE TE 1543

COMENTÁRIOS:

Oportunidade!!! DUAS IRMÃS GÊMEAS EM UM ÚNICO LEILÃO, DIFÍCIL É ESCOLHER!!! IRMÃ DA DDM DENGOSA 1199!!!
Borrega nova geração julho/2024. Filha do Campeão Nacional DDM Colorado IA 815, genética do Australiano Champ na Interlagos Afrodite que vai a Interlagos 2419.
Sua mãe, DDM Mindy TE 343, filha do importado Interlagos Lucky Jr TE 1977, que vai ao Afval Seun e Koevoet. Sua mãe, DCV 5496, uma das mais belas ovelhas que passou pela DDM, Reservada Grande Campeã Nacional 2016, sangue da DCV 4746 e da importada DCV 1543. Borrega muito lançada, profunda, com aprumos perfeitos e feminina. Coberta do dia 25/04/2025, do Grande Campeão Nacional 2024 DDM Hood 1054.

VENDEDOR: CABANHA DDM

LOTE: 20

ANIMAL: DDM DENGOSA 1199

RAÇA:	SEXO:	NASC.:	TAT.:	FFB:
WHITE DORPER	FÊMEA	27/07/2024	1199	O059163

DDM DENGOSA 1199	KAYA WHITE 060036	KAYA WHITE DORPERS 04-5880	
		KAYA WHITE 045833 (Z12736)	
	DDM COLORADO IA 815	DAMARIA 055	
	INTERLAGOS AFRODITE TE 3080	INTERLAGOS TE 2419	
	INTERLAGOS TE 1977	2455111199	
	DDM MINDY TE 343	2455110043	
	DORPER CAMPO VERDE TE 5496	DORPER CAMPO VERDE IA 4746	
		DORPER CAMPO VERDE TE 1543	

COMENTÁRIOS:

Oportunidade!!! DUAS IRMÃS GÊMEAS EM UM ÚNICO LEILÃO, DIFÍCIL É ESCOLHER!!! IRMÃ DA DDM DRICA 1200!!!
Borrega nova geração julho/2024. Filha do Campeão Nacional DDM Colorado IA 815, genética do Australiano Champ na Interlagos Afrodite que vai a Interlagos 2419.
Sua mãe, DDM Mindy TE 343, filha do importado Interlagos Lucky Jr TE 1977, que vai ao Afval Seun e Koevoet. Sua mãe, DCV 5496, uma das mais belas ovelhas que passou pela DDM, Reservada Grande Campeã Nacional 2016, sangue da DCV 4746 e da importada DCV 1543. Borrega muito lançada, profunda, com aprumos perfeitos e feminina. Coberta do dia 25/04/2025, do Grande Campeão Nacional 2024 DDM Hood 1054.

VENDEDOR: CABANHA INTERLAGOS

LOTE: 21

ANIMAL: INTERLAGOS TE 4150

RAÇA:	SEXO:	NASC.:	TAT.:	FFB:
WHITE DORPER	FÊMEA	30/04/2022	4150	O055875

INTERLAGOS TE 4150

- INTERLAGOS 2399
  - INTERLAGOS TE 1977
    - 2455111199
    - 2455110043
  - INTERLAGOS BEE 2069
    - INTERLAGOS JEREMIAH 1646
    - INTERLAGOS WD 1778
- INTERLAGOS TE 3626
  - INTERLAGOS TE 3083
    - DAMARIA 055
    - INTERLAGOS TE 2419
  - INTERLAGOS GANACHE TE 2759
    - INTERLAGOS JECCA 2293
    - INTERLAGOS ASTRID TE 2098

COMENTÁRIOS:

RARIDADE!!!! Ovelha retirada da reserva absoluta da fazenda!!
Filha do Grande Campeão Nacional Interlagos Connan 2399.
Sua mãe Interlagos 3626 é filha do Res. Grande Campeão Nacional Interlagos Thunder 3083 com a Ganache 2759, filha da espetacular Interlagos Astrid 2098 com o Jecca 2293.
Segue prenha do Interlagos Bitelo 3403, um filho do Interlagos Brian 054 x Interlagos Astrid 2098.

VENDEDOR: CABANHA LISBOA

LOTE: 22

ANIMAL: LISBOA IVANA TE 028

RAÇA:	SEXO:	NASC.:	TAT.:	FFB:
WHITE DORPER	FÊMEA	21/06/2024	028	O058253

LISBOA IVANA TE 028	INTERLAGOS 3278	INTERLAGOS 2399
		INTERLAGOS KISS 1581
	INTERLAGOS TE 4117	DAMARIA 055
	INTERLAGOS CASSIA ELER TE 3488	CARETTA NOAH 1831
	INTERLAGOS 3278	INTERLAGOS 2399
		INTERLAGOS KISS 1581
	INTERLAGOS TE 3792	INTERLAGOS 2399
	INTERLAGOS 2822	INTERLAGOS TE 2419

COMENTÁRIOS:

Um show!!! Mais uma fêmea retirada do time de pista da Cabanha Lisboa!!! Apenas 10 meses, com muito desenvolvimento, racial e musculatura bem distribuída.
Filha do reprodutor Interlagos 4117 “CHUMAK”, Grande Campeão Nacional e com inúmeras progênies premiadas por todo o Brasil, destaque absoluto de produção!!!!
Na linha baixa, encontramos a doadora Interlagos 3792, ovelha inbreeding do Grande Campeão Nacional Interlagos 2399 “ Connan “.
Segue pronta para ser acasalada e chegar na nacional com 3 ou 4 meses de gestação.

VENDEDOR: CABANHA LISBOA

LOTE: 23

ANIMAL: LISBOA TE 029

RAÇA:	SEXO:	NASC.:	TAT.:	FFB:
WHITE DORPER	FÊMEA	21/06/2024	029	O058254

- LISBOA TE 029
  - INTERLAGOS TE 4117
    - INTERLAGOS 3278
      - INTERLAGOS 2399
      - INTERLAGOS KISS 1581
    - INTERLAGOS CASSIA ELER TE 3488
      - DAMARIA 055
      - CARETTA NOAH 1831
  - INTERLAGOS TE 3792
    - INTERLAGOS 3278
      - INTERLAGOS 2399
      - INTERLAGOS KISS 1581
    - INTERLAGOS 2822
      - INTERLAGOS 2399
      - INTERLAGOS TE 2419

COMENTÁRIOS:

Linda!!! Fêmea muito segura e equilibrada, apenas 10 meses de idade!!!
Filha do reprodutor Interlagos 4117 “CHUMAK”, Grande Campeão Nacional e com inúmeras progênies premiadas por todo o Brasil, destaque absoluto de produção!!!!
Na linha baixa, encontramos a doadora Interlagos 3792, ovelha inbreeding do Grande Campeão Nacional Interlagos 2399 "Connan".

VENDEDOR: CABANHA LISBOA

LOTE: 24

ANIMAL: LISBOA TALITA TE 062

RAÇA:	SEXO:	NASC.:	TAT.:	FFB:
WHITE DORPER	FÊMEA	26/06/2024	062	O058246

LISBOA TALITA TE 062

- INTERLAGOS TE 4117
  - INTERLAGOS 3278
    - INTERLAGOS 2399
    - INTERLAGOS KISS 1581
  - INTERLAGOS CASSIA ELER TE 3488
    - DAMARIA 055
    - CARETTA NOAH 1831
- INTERLAGOS 3852
  - INTERLAGOS 3278
    - INTERLAGOS 2399
    - INTERLAGOS KISS 1581
  - BONFIM 680
    - BONFIM IA 238
    - BONFIM TE 412

COMENTÁRIOS:

RES GRANDE CAMPEÃ FACILPÁ 2025!!! RES GRANDE CAMPEÃ OVINO DO FUTURO FENOVI 2024.
QUE PINTURA!!! Muito racial, muita feminilidade e muita funcionalidade!!!
Um dos xodós da Cabanha Lisboa disponível para prestigiar este grande evento da raça WHITE DORPER.
Filha do reprodutor Interlagos 4117 “CHUMAK”, Grande Campeão Nacional e com inúmeras progênies premiadas por todo o Brasil, destaque absoluto de produção!!!!
Sua mãe, Interlagos 3852, 2º prêmio Nacional e Reservada Grande Campeã ExpoOvelha 2022, é doadora de destaque na Cabanha Lisboa com média de 10 embriões produzidos nas 4 coletas que fez.
Segue pronta para ser acasalada e chegar na nacional com 3 ou 4 meses de gestação.

VENDEDOR: CABANHA INTERLAGOS

LOTE: 25

ANIMAL: INTERLAGOS 4847

RAÇA:	SEXO:	NASC.:	TAT.:	FFB:
WHITE DORPER	FÊMEA	22/10/2024	4847	O059567

INTERLAGOS 4847

- INTERLAGOS 2821
  - INTERLAGOS YODA TE 3360
    - INTERLAGOS 2399
    - INTERLAGOS TE 2419
  - INTERLAGOS FAROFA 2068
    - INTERLAGOS JEREMIAH 1646
    - INTERLAGOS WD 1787
- INTERLAGOS TE 3083
  - INTERLAGOS TE 3547
    - DAMARIA 055
    - INTERLAGOS TE 2419
  - INTERLAGOS TE 2192
    - INTERLAGOS JEREMIAH 1646
    - INTERLAGOS SUGAR IA 866

COMENTÁRIOS:

Mais uma jovem borrega de um potencial enorme!!
Feminina, comprida, bem caracterizada, com ótimo desenvolvimento, aprumos muito corretos e uma ótima linha de dorso.
Filha do Interlagos “Tomahawk” 3360, que é o carneiro de mais destaque filho do Grande Campeão Nacional Modric com a belíssima Farofa 2068.
Sua mãe Interlagos 3547 é filha do Reservado Grande Campeão Nacional Interlagos Thunder, com a Interlagos 2192, filha direta da consagrada Interlagos Sugar 866.
Mais uma oportunidade de adquirir uma borrega de um futuro extremamente promissor e que carrega em suas linhas de sangue diversos ícones da raça White Dorper dos últimos 15 anos.

VENDEDOR: CABANHA INTERLAGOS

LOTE: 26

ANIMAL: INTERLAGOS TE 4721

RAÇA:	SEXO:	NASC.:	TAT.:	FFB:
WHITE DORPER	FÊMEA	20/06/2024	4721	O058376

INTERLAGOS TE 4721	INTERLAGOS BERNIE 3885	INTERLAGOS 3278	INTERLAGOS 2399
			INTERLAGOS KISS 1581
		INTERLAGOS BOLOTA TE 2108	2455110335
			2455120018
	INTERLAGOS TE 4020	INTERLAGOS TE 3615	INTERLAGOS TE 3083
			INTERLAGOS BOLOTA TE 2108
		INTERLAGOS TE 3054	DAMARIA 055
			INTERLAGOS TE 2346

COMENTÁRIOS:

Belíssima filha do Interlagos Bernie 3885 com a Interlagos 4020, neta da POI Interlagos Bolota 2108 e também da Grande Campeã Nacional Interlagos Peppa 2346.
Borrega de ótima musculatura, bem desenvolvida, feminina, e com excelente caracterização racial.
Segue prenha do Interlagos 4566 (Grande Campeão Coopershow 2025, Res. Grande Campeão FENOVI 2024, Grande Campeão Junior Jacareí 2024) do dia 01/04/2025.

VENDEDOR: CABANHA INTERLAGOS

LOTE: 27

ANIMAL: INTERLAGOS 4644

RAÇA:	SEXO:	NASC.:	TAT.:	FFB:
WHITE DORPER	FÊMEA	18/04/2024	4644	O058355

INTERLAGOS 4644	INTERLAGOS 3278	INTERLAGOS 2399
		INTERLAGOS KISS 1581
	INTERLAGOS TE 4117	DAMARIA 055
	INTERLAGOS CASSIA ELER TE 3488	CARETTA NOAH 1831
	INTERLAGOS 3278	INTERLAGOS 2399
		INTERLAGOS KISS 1581
	INTERLAGOS TE 4047	2455111199
	INTERLAGOS TE 1974	2455070274

COMENTÁRIOS:

Uma pintura de borrega!! Pelo racial já conseguimos facilmente identificar que se trata de uma filha do Grande Campeão Nacional Interlagos Chumak 4117.
Borrega de uma feminilidade, um comprimento e uma linha de dorso impecáveis.
Sua mãe Interlagos 4047, filha direta do grande Big Ben 3278 com a doadora POI Interlagos 1974.
Segue coberta do Interlagos Bárbaro 3548, irmão próprio do Grande Campeão Nacional Interlagos Connan 2399, do dia 24/04/2025.

VENDEDOR: CABANHA INTERLAGOS

LOTE: 28

ANIMAL: INTERLAGOS TE 4607

RAÇA:	SEXO:	NASC.:	TAT.:	FFB:
WHITE DORPER	FÊMEA	24/01/2024	4607	O057914

- INTERLAGOS TE 4607
  - 2455110335
    - INTERLAGOS MARLON TE 2102
      - -
      - -
    - 59070346
      - INTERLAGOS TE 3083
        - -
        - DAMARIA 055
      - INTERLAGOS ANNE TE 3421
        - INTERLAGOS TE 2419
        - INTERLAGOS JEREMIAH 1646
      - INTERLAGOS FAROFA 2068
        - INTERLAGOS WD 1787

COMENTÁRIOS:

Reservada Campeã Coopershow 2025 e premiada na Nacional 2024!!
Uma raridade quando falamos em pedigree!! Filha do POI Interlagos Marlon 2102, pai de ninguém menos que a Bi-Grande Campeã Nacional Interlagos 2419.
Sua mãe Interlagos 3421, filha do Reservado Grande Campeão Nacional Interlagos Thunder 3083 com a incontestável Farofa 2068.
Ovelha muito comprida, profunda, com excepcional linha de dorso e excelentes aprumos.
Está mojando com previsão de parto para até 10/05/2025 do Grande Campeão Nacional Interlagos Chumak 4117.

VENDEDOR: CABANHA INTERLAGOS

LOTE: 29

ANIMAL: INTERLAGOS 4453

RAÇA:	SEXO:	NASC.:	TAT.:	FFB:
WHITE DORPER	MACHO	12/08/2023	4453	O057648

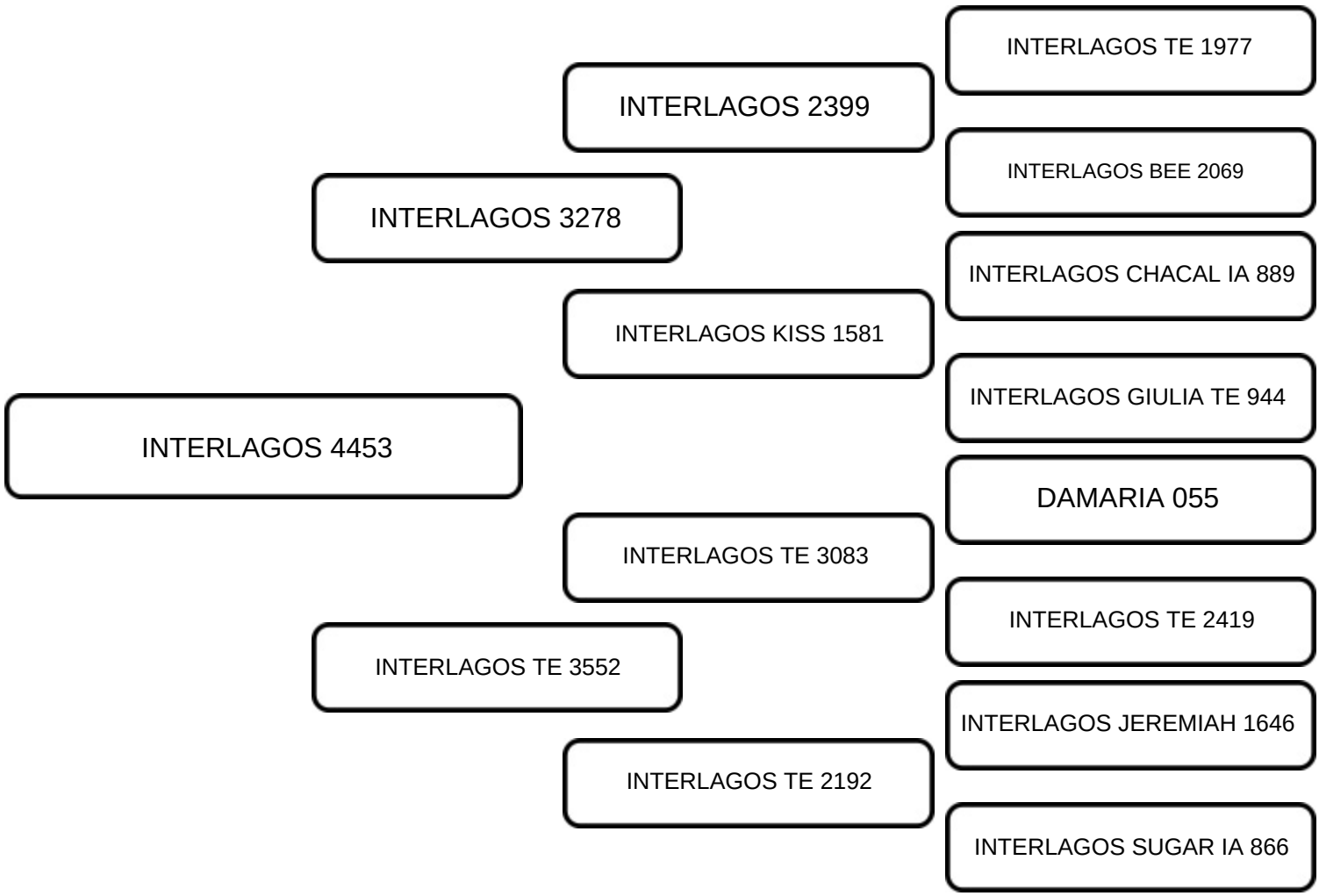

COMENTÁRIOS:

Jovem reprodutor premiado na FENOVI 2024 e também na EXPO ATIBAIA 2024.
Carneiro de ótima musculatura, excelente linha de dorso, comprido e com ótima pigmentação.
Pedigree muito interessante para trabalhar em qualquer criatório do Brasil.
Filho direto do Big Ben 3278, carneiro que já produziu diversos animais Campeões, com destaque para Interlagos Chumak 4117, Interlagos Bernie 3885 e DDM Cifrão 676.
Sua Mãe, Interlagos 3552 carrega em suas linhas os reprodutores Thunder, Marlon, Jeremiah e matriarcas como 2419, Sugar 866, Bonfim 436, Realeza 654 entre outras.
Portanto é um pedigree com o que há de mais consagrado no White Dorper Nacional.
PESO: 115 Kg CE: 36 CM