VENDEDOR:
FELIPE CAPELLA RICCETTO

LOTE:
01

ANIMAL:
DPS AGDA TE 732

RAÇA:	SEXO:	NASC.:	TAT.:	FFB:
DORPER	FÊMEA	14/06/2024	732	O195065

- DPS AGDA TE 732
  - DPS OA TE 409
    - DPS MACAU 174
      - DDM PHILIPPINO TE 328
      - INTERLAGOS ESPERANÇA TE 2304
    - DPS NAOMI TE 138
      - DGA DORPER FUSILLI TE 171
      - DORPER CAMPO VERDE TE 7366
  - DPS AGNES TE 170
    - DDM PHILIPPINO TE 328
      - 1619150027
      - 1619140334
    - DORPER CAMPO VERDE TE 7366
      - BOLT 770 11-129
      - 770 10-204

COMENTÁRIOS:

QUE PINTURA!!!!
Uma borrega com muito potencial reprodutivo e nas pistas, extremamente feminina, ótimo balanço, ótima inserção de cauda e aprumos corretos. Retirada da Reserva da Porto Santo para ser o lote 01 do leilão EXCELLENCE.
Filha do Multi Campeão, DPS MAJOR, reprodutor que se destacou nas pistas e mais recentemente conquistou o título de Grande Campeão Progênie de Pai na Facilpa, destacando também sua produção.
Major é um filho do Res Grande Campeão Nacional Individual e Progênie de Pai DPS MACAU, na doadora DPS Naomi, que nos traz o Campeão Nacional DGA Fusilli e o Grande Campeão Mundial BOLT.
Na linha baixa, sua mãe, DPS Agnes, 2º prêmio Nacional, é filha do Grande Campeão Nordestino DDM Phillipino, na 7366, uma filha do Bolt, portanto encontramos o Grande Campeão Mundial Bolt 2x em seu pedigree.
Segue inseminada do dia 05/06 do DPS RAPTOR, reprodutor premiado na Nacional, uma das apostas da Porto Santo nas pistas e na reprodução. O produto terá 3x Bolt, além de outros ícones como Weermag, Macau 2x, Phillipino 3x, Noodle Son.

VENDEDOR: FELIPE CAPELLA RICCETTO

LOTE: 02

ANIMAL: DPS CAROL FIV 705

RAÇA:	SEXO:	NASC.:	TAT.:	FFB:
DORPER	FÊMEA	03/05/2024	705	O195131

DPS CAROL FIV 705	BURIA TE 7063	BURIA NUBANK TE 8889	1700145002
			1700129481
		BURIA TE 5576	FACEBOOK 2455-140143
			2455-130671
	KAIOWAS PERSEUS TE 751	FIVE STARS DORPER TE 1082	FIVE STARS DORPER TE 359
			RHO DORPER TE 3J 259
		FIVE STARS DORPER TE 548	FIVE STARS ALMADEN 177
			DORPER CAMPO VERDE TE 1672

COMENTÁRIOS:

Um SHOW!! Excelente desenvolvimento, excepcional RACIAL, borrega que apresenta muita feminilidade, musculatura bem distribuída, muito longa, linha de dorso forte e aprumos perfeitos.
Filha do Excepcional Buriá NUBANK, reprodutor que vai a Buria 7063 (GOLD) na doadora Buriá 5576 (FACEBOOK).
Na linha baixa, sua mãe FS 1082 é uma filha do KAIOWAS PERSEUS, grande campeão nacional e na linha baixa temos Almaden x DCV 1672 “A Eterna“.
Segue inseminada do dia 05/06 do Campeão Nacional Buriá OFFICE.

VENDEDOR: FELIPE CAPELLA RICCETTO

LOTE: 03A

ANIMAL: DPS TE 684

RAÇA:	SEXO:	NASC.:	TAT.:	FFB:
DORPER	FÊMEA	07/04/2024	684	O190552

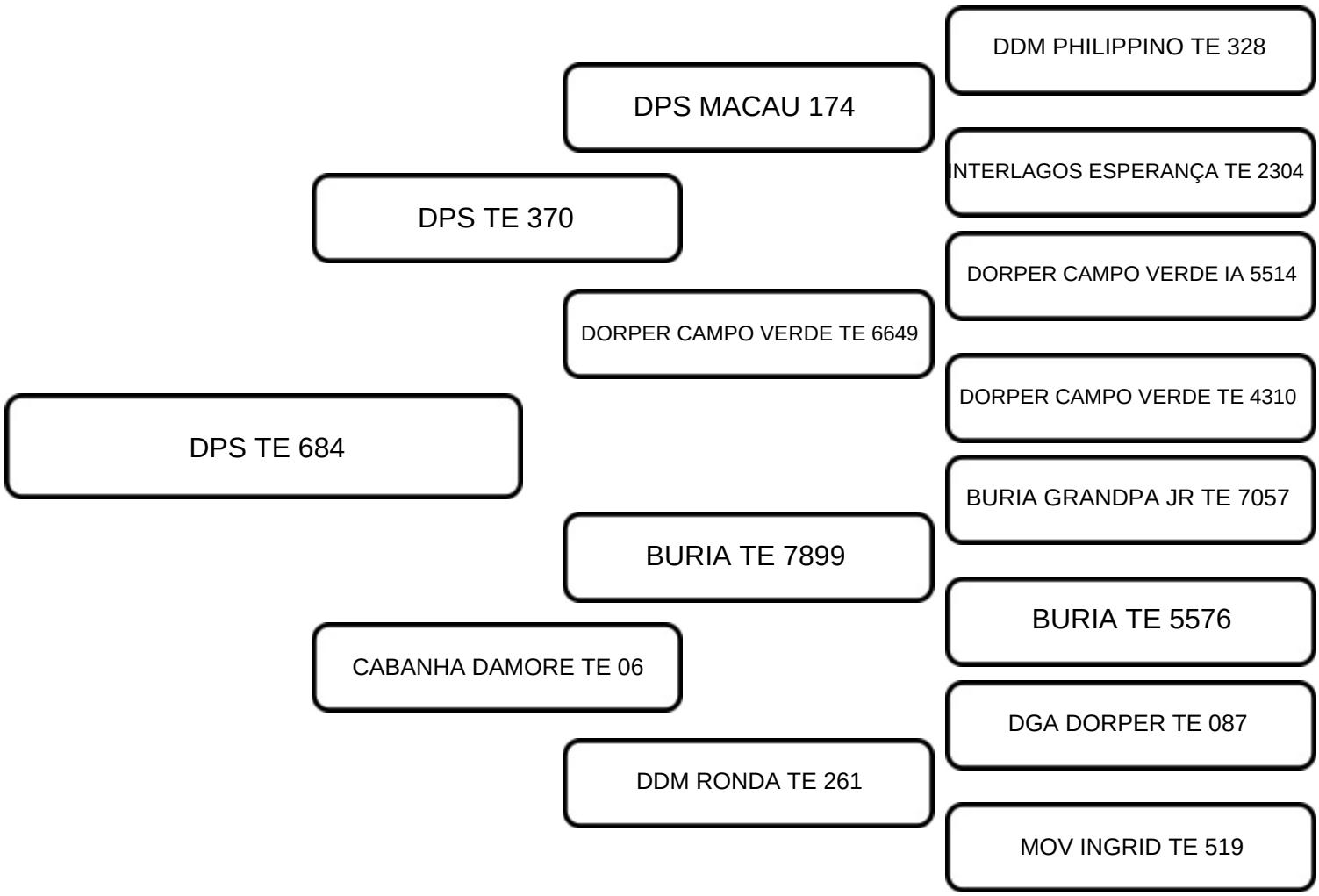

COMENTÁRIOS:

LIVRE ESCOLHA!!!!!! Duas MÁQUINAS. Duas ovelhas com grande potencial para se tornarem grandes doadoras.
Fêmeas com desenvolvimento e musculatura invejáveis, com muita funcionalidade e feminilidade.
Irmãs próprias, são filhas do grande produtor DPS 370, o Juninho, filho do Res Grande Campeão Nacional Macau, na doadora DCV 6649 (Recordista na produção de embriões com 30 embriões em uma única coleta, e mãe da Grande Campeã Nacional DPS ANDRÉIA)
Na linha baixa, são filhas da belíssima Damore 06, portanto encontramos o raçador Buriá Alok, na Grande Campeã Progênie de mãe DDM HONDA, que também detém o recorde de produção de 30 embriões em apenas uma coleta.
É ISSO MESMO!!! Avó materna e Avó parterna com 30 embriões em apenas uma única coleta. Ambas também produziram GRANDES CAMPEÕES NACIONAIS.
DPS 676 está prenhe do Campeão Nacional Buriá OFFICE, com previsão de parto para 11/09/2025
DPS 684 está inseminada do Campeão Nacional Buriá OFFICE, do dia 05/06/2025

VENDEDOR: FELIPE CAPELLA RICCETTO

LOTE: 03B

ANIMAL: DPS DAPHNE TE 676

RAÇA:	SEXO:	NASC.:	TAT.:	FFB:
DORPER	FÊMEA	07/04/2024	676	O190553

- DPS DAPHNE TE 676
  - DPS MACAU 174
    - DDM PHILIPPINO TE 328
    - INTERLAGOS ESPERANÇA TE 2304
  - DPS TE 370
    - DORPER CAMPO VERDE IA 5514
    - DORPER CAMPO VERDE TE 4310
  - DORPER CAMPO VERDE TE 6649
    - BURIA GRANDPA JR TE 7057
    - BURIA TE 5576
  - BURIA TE 7899
    - DGA DORPER TE 087
    - MOV INGRID TE 519
  - CABANHA DAMORE TE 06
    - DDM RONDA TE 261

COMENTÁRIOS:

LIVRE ESCOLHA!!!!!! Duas MÁQUINAS. Duas ovelhas com grande potencial para se tornarem grandes doadoras.
Fêmeas com desenvolvimento e musculatura invejáveis, com muita funcionalidade e feminilidade.
Irmãs próprias, são filhas do grande produtor DPS 370, o Juninho, filho do Res Grande Campeão Nacional Macau, na doadora DCV 6649 (Recordista na produção de embriões com 30 embriões em uma única coleta, e mãe da Grande Campeã Nacional DPS ANDRÉIA)
Na linha baixa, são filhas da belíssima Damore 06, portanto encontramos o raçador Buriá Alok, na Grande Campeã Progênie de mãe DDM HONDA, que também detém o recorde de produção de 30 embriões em apenas uma coleta.
É ISSO MESMO!!! Avó materna e Avó parterna com 30 embriões em apenas uma única coleta. Ambas também produziram GRANDES CAMPEÕES NACIONAIS.
DPS 676 está prenhe do Campeão Nacional Buriá OFFICE, com previsão de parto para 11/09/2025
DPS 684 está inseminada do Campeão Nacional Buriá OFFICE, do dia 05/06/2025

VENDEDOR: FELIPE CAPELLA RICCETTO

LOTE: 04

ANIMAL: DPS CYBELY 699

RAÇA:	SEXO:	NASC.:	TAT.:	FFB:
DORPER	FÊMEA	07/05/2024	699	O190574

- DPS CYBELY 699
  - DPS TE 370
    - DPS MACAU 174
      - DDM PHILIPPINO TE 328
      - INTERLAGOS ESPERANÇA TE 2304
    - DORPER CAMPO VERDE TE 6649
      - DORPER CAMPO VERDE IA 5514
      - DORPER CAMPO VERDE TE 4310
  - DPS CIBELE 348
    - DPS BANGKOK TE 176
      - DGA DORPER FUSILLI TE 171
      - INTERLAGOS TE 2604
    - DPS THAISA TE 188
      - DORPER CAMPO VERDE TE 7558
      - INTERLAGOS PHILLIPA IA 2084

COMENTÁRIOS:

PISTA, 3º prêmio na FACILPA 2025.
Ovelha que apresenta ótimo desenvolvimento, muita profundidade e muita segurança em seus aprumos.
Filha do destaque de produção DPS 370, o Juninho, reprodutor Premiado na Nacional, Reservado Campeão na Facilpa e na ExpoAgro Jacareí, filho do Res Grande Campeão Nacional Individual e Progênie de pai DPS Macau, na doadora DCV 6649 (Recordista na produção de embriões com 30 embriões em uma única coleta)
Na linha baixa temos a belíssima DPS 348, Grande Campeã da EXPOCAJU 2024 e Res Grande Campeã na FENAGRO 2024. Cibele é uma filha do Reservado Campeão Nacional DPS BANGKOK, que vai ao Campeão Nacional DGA Fusilli.
Segue inseminada, do dia 05/06, do KAIOWAS NEXXT, reprodutor multipremiado recém adquirido pelo condomínio entre Porto Santo, Boa Nova e Lisboa.

VENDEDOR: FELIPE CAPELLA RICCETTO

LOTE: 05

ANIMAL: DPS ARRAIA 756

RAÇA:	SEXO:	NASC.:	TAT.:	FFB:
DORPER	FÊMEA	16/06/2024	756	O195147

DPS ARRAIA 756	KAIOWAS LP5 AVATAR TE 1343	BALANCE 17001550032 SAD35105
		1103 1700108184
	KAIOWAS VATIKAN TE 1636	V.P.J. DORPER TE 1688
	V.P.J. DORPER 2136	V.P.J. DORPER TEI BD 411
	BURIA 9895	BURIA EXCEL TE 8791
		BURIA 8074
	DPS FABÍOLA TE 416	DGA DORPER BAVETTE TE 149
	DPS LETÍCIA TE 158	DORPER CAMPO VERDE TE 6789

COMENTÁRIOS:

Linda linda linda!!!!
Uma jovem borrega com um futuro grande nas pistas e na reprodução.
Muito equilibrada, caminha com extrema facilidade, muita expressão racial, aprumos perfeitos.
Filha do Campeão Nacional KAIOWAS VATIKAN, reprodutor que nos deixou em 2024, mas que contribuiu e continua deixando seu legado através de seus filhos e netos. Exemplo disso, sua filha DPS Andréia (Grande Campeã Nacional), e sua neta DPS Djaira (Grande Campeã Nacional BABY) se mostrando um excelente AVÔ materno.
Sua mãe, DPS Fabíola, é uma filha do Campeão Nacional Buriá 9895 na atual Grande Campeã progênie de mãe da Facilpa DPS LETÍCIA.
Está com prenhe do Buriá Office, com previsão de parto para 11/09.

VENDEDOR: FELIPE CAPELLA RICCETTO

LOTE: 06

ANIMAL: DPS TE 776

RAÇA:	SEXO:	NASC.:	TAT.:	FFB:
DORPER	MACHO	30/07/2024	776	O195082

- DPS TE 776
  - DPS MACAU 174
    - DDM PHILIPPINO TE 328
    - INTERLAGOS ESPERANÇA TE 2304
  - DPS TE 501
    - DORPER CAMPO VERDE IA 5514
    - DORPER CAMPO VERDE TE 4310
  - DORPER CAMPO VERDE TE 6649
    - NOODLE SEUN 2455150756
    - 2455130299
  - DGA DORPER BAVETTE TE 149
    - DORPER CAMPO VERDE TE 5026
    - DORPER CAMPO VERDE TE 5253
  - DPS LETÍCIA TE 158
    - DORPER CAMPO VERDE TE 6789

COMENTÁRIOS:

JOVEM REPRODUTOR.
Apenas 10 meses de idade reunindo muita masculinidade e muita funcionalidade.
Reprodutor moderno, muito profundo, lançado, dorso muito forte, e musculatura muito bem distribuída.
Filho do belíssimo DPS 501, premiado nas duas nacionais que participou, e uma das apostas da Porto Santo para 2025, 501 é filho do Res Grande Campeão Nacional Individual e Progênie de pai DPS Macau, na doadora DCV 6649 (Recordista na produção de embriões com 30 embriões em uma única coleta).
Sua mãe, DPS LETÍCIA, é uma doadora de destaque com altos índices de embriões produzidos, e grande campeã progênie de mãe na Facilpa 2025. Filha do reprodutor POI DGA BAVETTE, na DCV 6789 que vai a Nairob.
Andrológico Positivo
Peso: 90 kg
CE: 34cm

VENDEDOR: KAIOWAS

LOTE: 07

ANIMAL: KAIOWAS VENICE 2633

RAÇA:	SEXO:	NASC.:	TAT.:	FFB:
DORPER	FÊMEA	03/07/2024	2633	O192266

KAIOWAS VENICE 2633	PLATINUM 1700158135	KAIOWAS LP4 SUPERBOY TE 1351	PERFECT 1700139498
			1108 700108185
		1104 1700108244	JO JO 770 070308
			1700 084082
	KAIOWAS LP4 LEGACY OF GOLD TE 1414	KAIOWAS VANITY TE 2359	1700145002
			1104 1700108244
		KAIOWAS VIVIAN TE 1477	KAIOWAS LP3 SPEED 1114
			V.P.J. DORPER 2136

COMENTÁRIOS:

CAMPEÃ BORREGA JUNIOR - FACILPA 2025
1° Prêmio Ovino do Futuro Menor - FENOVI 2024
Banco genético para o futuro, com sangue Leroy Phillips em todas suas linhas.
Retirada da reserva de nosso plantel, uma jovem borrega que vem mostrando seu potencial de pista, herança de uma família de Campeões!
Muita segurança de aprumos, pernas corretas, dorso largo com ótima garupa, e muito bem caracterizada!
Temos neste pedigree grandes ícones da criação de LEROY PHILLIPS, tais como PLATINUM, GOLD, ADIDAS, DOLLAR e OORLOG II.
Uma filha do importado KAIOWAS SUPERBOY 1351, Grande Campeão Nacional Progênie de Pai, produtor de mais de 700 filhos registrados e filho de uma Reservada Grande Campeã Nacional Progênie de Mãe. Seu pai PLATINUM, premiado na Nacional Sul-Africana e irmão materno de GOLD.
Na linha baixa temos a premiadíssima KAIOWAS VANITY 2359, simplesmente filha da Grande Campeã Nacional KAIOWAS VIVIAN 1477, que também se sagrou no mesmo ano a Reservada Grande Campeã Nacional Conjunto Família. VANITY é filha do também importado KAIOWAS LEGACY OF GOLD, reprodutor imprescindível em nosso programa de melhoramento.
VENICE é um linebreeding de 2 matriarcas sul-africanas: 108185 e 108244.
Segue coberta pelo Grande Campeão Facilpa 2025 KAIOWAS NAPALM 2625.

VENDEDOR: INTERLAGOS

LOTE: 08

ANIMAL: INTERLAGOS 4649

RAÇA:	SEXO:	NASC.:	TAT.:	FFB:
DORPER	FÊMEA	30/03/2024	4649	O190846

INTERLAGOS 4649

INTERLAGOS TE 3868

INTERLAGOS TE 3308

INTERLAGOS PAOLLO TE 2716

INTERLAGOS ELEGANCE TE 2736

INTERLAGOS TE 3145

1619150027

1619141060

INTERLAGOS TE 3577

BURIA TE 7893

BURIA GRANDPA JR TE 7057

BURIA TE 5576

INTERLAGOS NIKKON TE 2595

INTERLAGOS TE 2198

INTERLAGOS STAR 1807

COMENTÁRIOS:

Maravilhosa fêmea tirada do nosso time de pista!
Filha do campeão nacional Interlagos Comanche 3868 em doadora Interlagos 3577, genética do grande campeão nacional Buria 7893, The Best, em uma das principal doadoras da Interlagos, Nikon 2595.
Muito feminina e perfeita em todas suas linhas , futuro brilhante para as pistas e como matriz.
Segue coberta do POI Interlagos Vulcano 2365 em 28/05/2025.

VENDEDOR: FIVE STARS

LOTE: 09

ANIMAL: FIVE STARS DORPER IA 1854

RAÇA:	SEXO:	NASC.:	TAT.:	FFB:
DORPER	FÊMEA	20/05/2024	1854	O190728

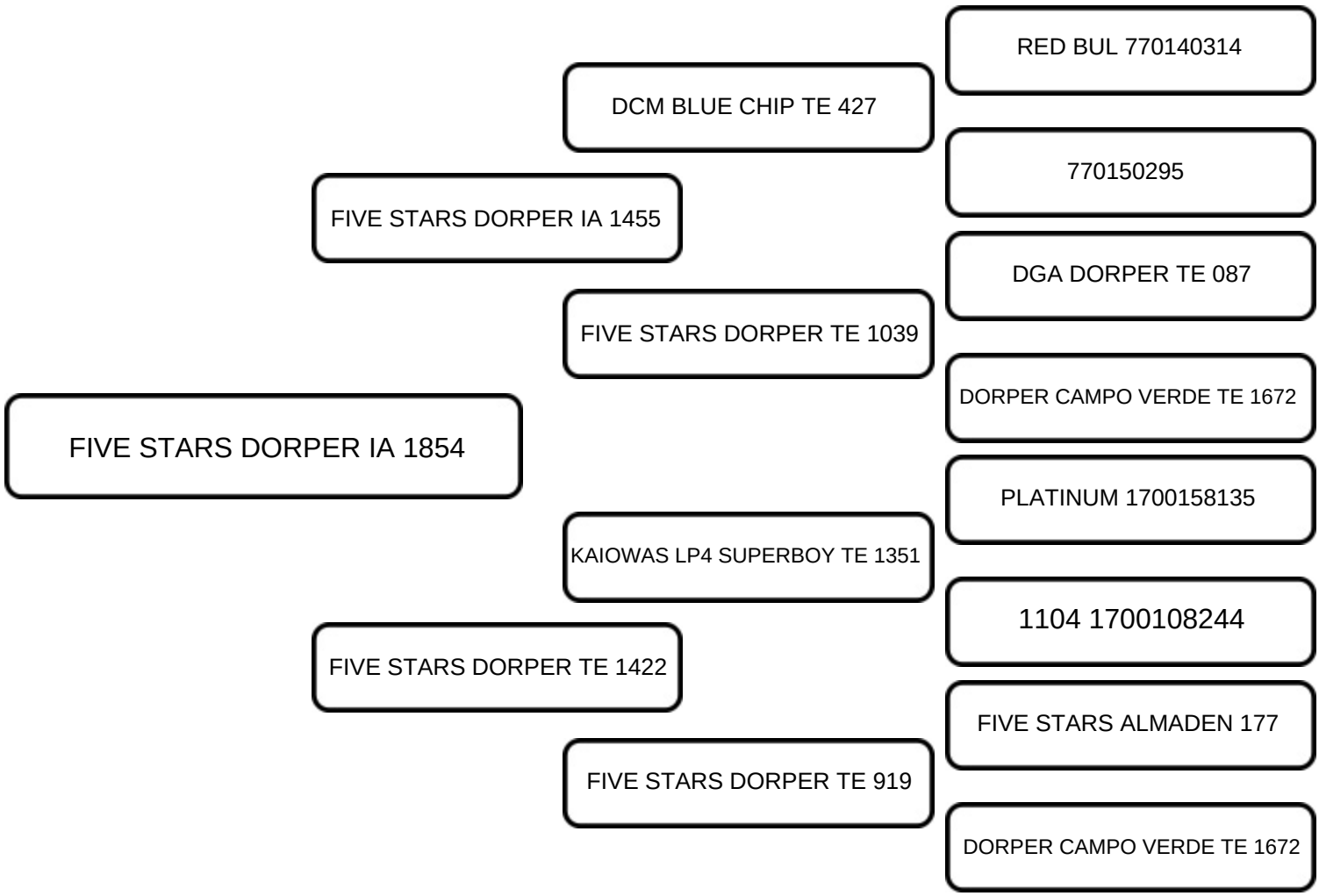

COMENTÁRIOS:

Fêmea do time de Pista da seleção Five Stars, segundo prêmio de categoria na FACILPA 2025.
Uma filha do Grande produtor de Campeões - Five Stars Tahari 1455, portanto uma irmã do Grande Campeão Nacional- DCM Colca Canyon.
Tahari que continua produzindo muito bem em diferentes acasalamentos e criatórios do Dorper no Brasil, suas filhas têm se destacado como excelentes mães.
Em sua linha Baixa vamos ao Campeão Nacional Progênie de Pai - Kaiowas Superboy 1351, que dispensa comentários em sua produção e também ao consagrado acasalamento - FS Almadem X DCV 1672 " A Eterna ".
FS 1854, fêmea com desenvolvimento impressionante, com ótimo comprimento, muito arqueada e profunda, alto padrão Racial e Feminina.
Segue protocolada para Inseminação no próximo dia 12/06.
Excelente oportunidade de se adquirir uma fêmea da seleção Five Stars que carrega em sua genética 2 X o sangue de "A Eterna".

VENDEDOR: CORDEIRO MEDALHA

LOTE: 10

ANIMAL: DCM JORDAN KING TE 1116

RAÇA:	SEXO:	NASC.:	TAT.:	FFB:
DORPER	MACHO	11/11/2024	1116	O197447

DCM JORDAN KING TE 1116

- BURIA CASHBACK TE B631
  - BURIA EXCEL TE 8791
  - BURIA TE 6778
- DCM K2 DEJAVU TE 1005
  - KAIOWAS FS2 DIAMANT 1731
  - KAIOWAS DOROTHY 1930
  - KAIOWAS DOMENIKA TE 1639
- FIVE STARS ALMADEN 177
  - FIVE STARS TAM 044
  - FIVE STARS NINA 021
- DCM JESSY TE 321
  - KAIOWAS PROKOPIUS TE 937
  - DCM K2 JÉSSICA 73
  - KAIOWAS KHALUA TE 994

COMENTÁRIOS:

CAMPEÃO do futuro menor SULISTA 2025!!!
Uma Máquina de borrego do time de pista Cordeiro Medalha. Com apenas 6 meses, uma beleza racial incrível DCM Jordan King nos traz características morfológicas que farão a diferença em seu programa de melhoramento genético, além de sua beleza, um cordeiro que mostra um desenvolvimento incrível e arqueamento de costelas invejável, característica difícil de encontrar! Seu pai o jovem e multicampeão DCM Dejavu é chefe na Dorper Mozondo com um sêmen de qualidade que já produziu muitos embriões por lá. Sua mãe DCM Jessy é hoje a principal filha da preferida e já desaparecida DCM JÉSSICA. Neste sangue reunimos as matriarcas Dcm Jéssica, Kaiowas Khalua, Alie 103, Five Stars Nina, Buria 6778, Kaiowas Dorothy e Kaiowss Domenica. Todas doadoras importantíssimas onde trabalham. Sangue Michey Philips, Tien Jordaan e Leroy pronto para servir rebanho em alto nivel. Peso: 59 kg - CE: 32 cm

VENDEDOR: BURIÁ

LOTE: 11

ANIMAL: BURIA C478

RAÇA:	SEXO:	NASC.:	TAT.:	FFB:
DORPER	FÊMEA	06/04/2024	C478	O189490

BURIA C478

BURIA LUKE TE B665

BURIA EXCEL TE 8791

BURIA TE 7885

BURIA TE 6774

BURIA TE 8952

BURIA TE 7899

BURIA TE 8588

BURIA 6942

BURIA TE 7885

BURIA GRANDPA JR TE 7057

BURIA TE 5572

BURIA TE 5576

FACEBOOK 2455-140143

557-05350

COMENTÁRIOS:

Marrã que se destaca pela sua feminilidade, segue próximo a parir do BURIÁ C477, reprodutor que trás em seu pedigree o BURIÁ APPLE TE 8783 (BITCOIN x 5940, Weermag).
Seu pai, BURIÁ LUKE TE B665, irmão próprio do BURIÁ BILL e pai de campeãs Nordestina.
Sua mãe, BURIÁ TE 9402, filha do BURIÁ 7869 (BURIÁ DANKIE) em ovelha irmã materna do BURIÁ EXCEL.

VENDEDOR: FELIPE CAPELLA RICCETTO

LOTE: 12

ANIMAL: DPS BN TE 736

RAÇA:	SEXO:	NASC.:	TAT.:	FFB:
DORPER	FÊMEA	14/06/2024	736	O195055

- DPS BN TE 736
  - DPS MACAU 174
    - DDM PHILIPPINO TE 328
    - INTERLAGOS ESPERANÇA TE 2304
  - DPS OA TE 409
    - DGA DORPER FUSILLI TE 171
    - DORPER CAMPO VERDE TE 7366
  - DPS NAOMI TE 138
    - WEERMAG1460-130287
    - 2455-12-0147
  - BURIA HENDRI TE 6233
    - DORPER CAMPO VERDE TE 5026
    - DORPER CAMPO VERDE TE 5253
  - DPS NATASHA 039
    - DORPER CAMPO VERDE TE 6789

COMENTÁRIOS:

ESPETÁCULO!!!
Uma borrega extremamente equilibrada, costelas arqueadas, muito profunda, inserção de cauda boa, dorso forte e aprumos seguros!!!
Filha do Multi Campeão, DPS MAJOR, reprodutor que se destacou nas pistas e mais recentemente conquistou o título de Grande Campeão Progênie de Pai na Facilpa, destacando também sua produção.
Major é um filho do Res Grande Campeão Nacional Individual e Progênie de Pai DPS MACAU, na doadora DPS Naomi, que nos traz o Campeão Nacional DGA Fusilli e o Grande Campeão Mundial BOLT.
Sua mãe, DPS NATASHA, 2º prêmio Nacional, é uma filha do Grande Campeão Nacional Buriá HENDRI, na Dorper Campo Verde 6789, que vai ao Bi Grande Campeão Nacional Progênie de Pai NAIROB.
Segue inseminada, do dia 05/06, do KAIOWAS NEXXT, reprodutor multipremiado recém adquirido pelo condomínio entre Porto Santo, Boa Nova e Lisboa.

VENDEDOR: FELIPE CAPELLA RICCETTO

LOTE: 14

ANIMAL: DPS VIVARA TE 708

RAÇA:	SEXO:	NASC.:	TAT.:	FFB:
DORPER	FÊMEA	10/06/2024	708	O195095

DPS VIVARA TE 708	DPS MACAU 174	DDM PHILIPPINO TE 328
		INTERLAGOS ESPERANÇA TE 2304
	DPS TE 370	DORPER CAMPO VERDE IA 5514
	DORPER CAMPO VERDE TE 6649	DORPER CAMPO VERDE TE 4310
	BURIA TE 7885	BURIA GRANDPA JR TE 7057
		BURIA TE 5576
	DPS ARIANNA TE 293	DORPER CAMPO VERDE TE 5026
	DORPER CAMPO VERDE TE 6789	DORPER CAMPO VERDE TE 5253

COMENTÁRIOS:

TOP!!!!
Borrega equilibrada, boa cabeça, boas passagens, bons aprumos, dorso forte, inserção de cauda boa!!!
Filha do destaque de produção DPS 370, o Juninho, reprodutor Premiado na Nacional, Reservado Campeão na Facilpa e na ExpoAgro Jacareí, filho do Res Grande Campeão Nacional Individual e Progênie de pai DPS Macau, na doadora DCV 6649 (Recordista na produção de embriões com 30 embriões em uma única coleta)
Sua mãe, DPS ARIANNA, PREMIADA EM 3 NACIONAIS, em sua primeira coleta produziu 18 embriões e 18 prenhezes, e sagrou-se Res Grande Campeã Progênie de mãe da Facilpa 2025. Arianna é uma filha do grande Buriá Bitcoin, na DCV 6789 (Nairob).
Segue prenhe do DPS MAJOR 409, com previsão de parto para 11/09/2025.

VENDEDOR: FELIPE CAPELLA RICCETTO

LOTE: 15

ANIMAL: DPS YPIOCA TE 683

RAÇA:	SEXO:	NASC.:	TAT.:	FFB:
DORPER	FÊMEA	07/04/2024	683	O190563

- DPS YPIOCA TE 683
  - DPS TE 370
    - DPS MACAU 174
      - DDM PHILIPPINO TE 328
      - INTERLAGOS ESPERANÇA TE 2304
    - DORPER CAMPO VERDE TE 6649
      - DORPER CAMPO VERDE IA 5514
      - DORPER CAMPO VERDE TE 4310
  - DORPER CAMPO VERDE TE 8181
    - KAIOWAS VATIKAN TE 1636
      - KAIOWAS LP5 AVATAR TE 1343
      - V.P.J. DORPER 2136
    - DORPER CAMPO VERDE TE 7484
      - KAIOWAS PERSEUS TE 751
      - DORPER CAMPO VERDE IA 6309

COMENTÁRIOS:

Irmã MATERNA da Grande Campeã Nacional Baby.
Borrega com ótimo balanço, boas passagens, bom desenvolvimento.
Filha do destaque de produção DPS 370, o Juninho, reprodutor Premiado na Nacional, Reservado Campeão na Facilpa e na ExpoAgro Jacareí, filho do Res Grande Campeão Nacional Individual e Progênie de pai DPS Macau, na doadora DCV 6649 (Recordista na produção de embriões com 30 embriões em uma única coleta).
Sua mãe, DCV 8181, doadora da Porto Santo, é uma ovelha que sempre produz, gerando quantidade satisfatória de embriões e de qualidade excelente sempre garantindo muitas prenhezes!!! Filha do Campeão Nacional Kaiowas Vatikan!!!
Segue prenhe do Campeão Nacional Buriá Office, com precisão de parto para 01/08/2025.

VENDEDOR: FELIPE CAPELLA RICCETTO

LOTE: 16

ANIMAL: DPS TAYNARA 751

RAÇA:	SEXO:	NASC.:	TAT.:	FFB:
DORPER	FÊMEA	16/06/2024	751	O195128

DPS TAYNARA 751	BURIA 9895	BURIA EXCEL TE 8791	BURIA TE 7885
			BURIA TE 6774
		BURIA 8074	BURIA TE 6239
			BURIA TE 6130
	DPS TAYNAN TE 455	FIVE STARS DORPER IA 1455	DCM BLUE CHIP TE 427
			FIVE STARS DORPER TE 1039
		DORPER CAMPO VERDE TE 6778	DORPER CAMPO VERDE TE 5026
			DORPER CAMPO VERDE TE 5579

COMENTÁRIOS:

Borrega de apenas 10 meses, muito correta em suas passagens, linha de dorso plana e aprumos seguros!!!
Filha do Campeão Nacional BURIÁ OFFICE, reprodutor destaque de produção, que vai ao raçador EXCEL, reservado campeão nacional.
Sua mãe, DPS 455, 2º prêmio na Nacional, é uma filha do FS TAHARI, reprodutor Grande Campeão da ExpoLondrina, genética Bluechip e portanto REDBULL.
Sua avó materna é a estupenda DORPER CAMPO VERDE 6778, doadora premiada em 3 exposições nacionais e destaque absoluto de produção.
Segue prenhe do DPS MAJOR 409, com previsão de parto para 11/09/2025.

VENDEDOR: HNC

LOTE: 17

ANIMAL: DORPER HNC MACHINE 562

RAÇA:	SEXO:	NASC.:	TAT.:	FFB:
DORPER	FÊMEA	14/03/2024	562	O187704

DORPER HNC MACHINE 562	FIVE STARS DORPER TE 1247	DCM TORK 168
		FIVE STARS DORPER TE 666
	DORPER HNC BROOKLIN 371	CSD VOUGAN 21
	DORPER HNC CICARELLI 226	INTERLAGOS TE 2768
	INTERLAGOS TE 3035	INTERLAGOS KLARK TE 1941
		INTERLAGOS TE 2179
	DORPER HNC GRECY 436	FACEBOOK 2455-140143
	BONFIM I TE 763	2455-1425 2455130481

COMENTÁRIOS:

Linda borrega retirada do time de pista da HNC.
Na linha alta Na linha alta Five Stars 1247, genética do Grande Tork com a dupla tatuagem e grande produtora Five Stars 666, além de DCM HULK e Interlagos Colosso. Sua mãe, Dorper HNC Gracy 466 vai a genética de Interlagos Klark, a doadora Interlagos 2179 e Bonfim TE 763 (Facebook). Segue prenha do Arai Zumbi Hollywood 2841, 4° Prêmio Nacional, com previsão de parto para dia 10/06.

VENDEDOR: DOM MIGUEL

LOTE: 18

ANIMAL: DDM KAMALA 1087

RAÇA:	SEXO:	NASC.:	TAT.:	FFB:
DORPER	FÊMEA	01/01/2024	1087	O187262

DDM KAMALA 1087	770170416	CATOLÉ REAL VALENTINE TE 267	RED BUL 770140314
			770150133LOVE
	770140322	DDM VICTOR 39	BOLT 770 11-129
			770110245
	DDM CRYSTAL TE 143	DDM JAMES 007	V.P.J. DORPER FIV 2436
			1156-1352 7308
	DORPER CAMPO VERDE TE 3335		1710 0921 1441 2007 0024

COMENTÁRIOS:

Linda borrega, com feminilidade, ótima cabeça e muita musculatura com profundidade.
Filha do POI Catolé Real Valentine TE 267, que vai ao Grande Campeão Mundial Red Bull e a Grande Campeã Mundial Love, sangue Dollar, além do Grande Campeão Mundial, Bolt, que segue ao Jojo.
Sua mãe, DDM Crystal TE 143, filha do reservado Campeão Nacional DDM Victor na grande doadora POI DCV 3335 que vai Jojo.
Kamala tem linhagem de doadora sendo sua avó e sua mãe com grande produções de embriões.
Segue prenha do dia 24/03 do DDM Penske TE 1131, que vai ao DDM Captain TE 308 na DCV 8238.

VENDEDOR: ESTÂNCIA CASAROTI

LOTE: 19

ANIMAL: ESTÂNCIA CASAROTI IA 360

RAÇA:	SEXO:	NASC.:	TAT.:	FFB:
DORPER	FÊMEA	09/07/2024	360	O190473

- ESTÂNCIA CASAROTI IA 360
  - BURIA TE 7063
    - 1700145002
    - 1700129481
  - BURIA NUBANK TE 8889
    - FACEBOOK 2455-140143
    - 2455-130671
  - BURIA TE 5576
    - DORPER CAMPO VERDE IA 6918
    - DORPER CAMPO VERDE TE 4752
  - DORPER CAMPO VERDE TE 7558
    - FIVE STARS DORPER TE 981
    - DORPER CAMPO VERDE TE 6560
  - KAIOWAS N2 NAUALA TE 2132
    - DORPER CAMPO VERDE TE 7884

COMENTÁRIOS:

Simplesmente imperdível! Uma borrega de altíssimo padrão, retirada da reserva da cabanha especialmente para esta oferta. Feminina, longa, profunda e com uma cabeça marcante — já premiada na Expo Londrina 2025!

Filha da consagrada Kaiowas N2 Nauala TE 2632, recém-integrada ao time de doadoras da Casaroti, e irmã própria do Kaiowas Nixon, carneiro chefe da cabanha Kaiowas. No pedigree, ainda carrega a genética sólida do pai Buria Nubank, produtor de uma progênie de destaque e filho direto da lendária Buria 5576.

E tem mais: segue coberta do Baobá Euro, borrego de embrião importado, um filho direto do renomado Dollar — genética que agrega valor e produtividade em qualquer rebanho.

VENDEDOR: LUCATTI

LOTE: 20

ANIMAL: LUCATTI TE 212

RAÇA:	SEXO:	NASC.:	TAT.:	FFB:
DORPER	FÊMEA	03/07/2023	212	O186834

- LUCATTI TE 212
  - BURIA MITO TE B651
    - BURIA EXCEL TE 8791
      - BURIA TE 7885
      - BURIA TE 6774
    - BURIA TE 6778
      - RED BUL 770140314
      - 770140180
  - DORPER CAMPO VERDE IA 7707
    - FIVE STARS DORPER TE 865
      - KAIOWAS PERSEUS TE 751
      - DORPER CAMPO VERDE TE 1672
    - DORPER CAMPO VERDE IA 6964
      - DORPER CAMPO VERDE TE 5992
      - DORPER CAMPO VERDE TE 6560

COMENTÁRIOS:

Linda!!!
Simplesmente retirada da cabeceira da Dorper Lucatti!!!!
Super correta e produtiva. Apresenta muito balanço, com comprimento corpóreo, shape de excelente qualidade, cabeça linda, aliando força e feminilidade.
Filha do Reservado Grande Campeão Nacional Baby, Buriá Mito, em ovelha filha do Absolut na grande Winnie, único animal com nome na DCV.
Ovelha com potencial para ser doadora de embriões, visto suas qualidades morfológicas, prolificidade e genética solida.
Show de lote, grande oportunidade!

VENDEDOR: XETÁ

LOTE: 21

ANIMAL: XETÁ ZURI TE 218

RAÇA:	SEXO:	NASC.:	TAT.:	FFB:
DORPER	FÊMEA	16/07/2024	218	O194143

XETÁ ZURI TE 218

- DCM COLCA CANYON TE 846
  - FIVE STARS DORPER IA 1455
    - DCM BLUE CHIP TE 427
    - FIVE STARS DORPER TE 1039
  - DDM RONDA TE 261
    - DGA DORPER TE 087
    - MOV INGRID TE 519
- DCM ZARA TE 288
  - DCM TORK 168
    - FIVE STARS DORPER TE 556
    - KAIOWAS POMPÉIA TE 890
  - CABANHA MANACÁ BRUNA TE 036
    - FIVE STARS DORPER TE 370
    - RHO DORPER TE 3J 259

COMENTÁRIOS:

Jovem borrega excepcional, apresentando um pescoço lançado, com uma cabeça feminina que chama a atenção, um racial de tirar o fôlego, sua profundidade e comprimento também devem ser destacados. Tem uma excelente cobertura de carcaça e podemos enfatizar seus aprumos corretos.

Filha do Grande Campeão Nacional DCM Colca Canyon e neta da nada menos DDM Ronda 261, na linha baixa sua mãe DCM Zara 288, com linhagem Kaiowas Pompéia 890.

Em sua família temos inúmeras doadoras importantes da raça, tais como: RHO 259, Madona, DCV 1672, MOV Ingrid.

VENDEDOR:
ARCO VERDE

LOTE:
22

ANIMAL:
ARCO VERDE VISMARA 896

RAÇA:	SEXO:	NASC.:	TAT.:	FFB:
DORPER	FÊMEA	30/05/2024	896	O191806

ARCO VERDE VISMARA 896	DDM PHILIPPINO TE 328	1619150027
		1619140334
	DDM RAZUK TE 555	1156/1448 07.523
	MOV INGRID TE 519	1441 1604 1441 2005 0045
	KAIOWAS LP4 SUPERBOY TE 1351	PLATINUM 1700158135
		1104 1700108244
	KAIOWAS KASSIA 2016	KAIOWAS LP4 LEGACY OF GOLD TE 1414
	KAIOWAS KHARAMEL 1697	KAIOWAS KHARINI TE 1026

COMENTÁRIOS:

Simplesmente um show!!!
Para quem busca animal de pista e futura doadora!!!
Borrega retirada da cabeceira da Cabanha Arco Verde. Extremamente comprovada em pista, apresentando muito comprimento, linha de dorso impecável, garupa longa e feminilidade extrema.
Filha dom multi grande campeão, DDM Razuk 555, filho da femonenal DDM Ingrid, em mãe super produtora.
-Grande Campeã Baby Coopershow 2025.
Segue coberta do Buriá C 573, em 18/05/2025.
Acasalamento para formar futuros campeões!!!

VENDEDOR: LISBOA

LOTE: 23

ANIMAL: LISBOA TE 043

RAÇA:	SEXO:	NASC.:	TAT.:	FFB:
DORPER	FÊMEA	23/06/2024	043	O190253

LISBOA TE 043	BURIA 9895	BURIA EXCEL TE 8791	BURIA TE 7885
			BURIA TE 6774
		BURIA 8074	BURIA TE 6239
			BURIA TE 6130
	DPS AYUME TE 329	FIVE STARS DORPER TE 1199	FIVE STARS DORPER TE 981
			FIVE STARS DORPER IA 744
		INTERLAGOS JUJU TE 2560	INTERLAGOS OXFORD TE 2062
			INTERLAGOS MERY TE 814

COMENTÁRIOS:

Retirada do time de pista da Cabanha Lisboa, premiada na CooperShow 2025 e na Facilpa 2025.
Fêmea muito longa, linha de dorso comprida e forte, muita musculatura no quarto traseiro, muito equilibrada e correta em seus aprumos.
Filha do Campeão Nacional Buriá Office, que é um dos reprodutores chefes da Porto Santo e da Lucatti, filho do Res Campeão Nacional EXCEL.
Sua mãe, DPS AYUME, é uma neta do Campeão Nacional e Grande Campeão da Copa do Brasil FIVE STARS DORPER ÉPICO. E foi destaque de produção de embriões na Cabanha Lisboa, com média de 13.66 embriões por coleta em 3 coletas.
Segue vazia, será inseminada no final de junho.

VENDEDOR: FELIPE CAPELLA RICCETTO

LOTE: 24

ANIMAL: DPS SPRITE TE 767

RAÇA:	SEXO:	NASC.:	TAT.:	FFB:
DORPER	FÊMEA	30/07/2024	767	O195139

DPS SPRITE TE 767	KAIOWAS LP5 AVATAR TE 1343	BALANCE 17001550032 SAD35105
		1103 1700108184
	KAIOWAS VATIKAN TE 1636	V.P.J. DORPER TE 1688
	V.P.J. DORPER 2136	V.P.J. DORPER TEI BD 411
	DGA DORPER BAVETTE TE 149	NOODLE SEUN 2455150756
		2455130299
	ESTÂNCIA CASAROTI TE 158	INTERLAGOS STRAUSS TE 1327
	FIVE STARS DORPER TE 792	FIVE STARS MADONA 024

COMENTÁRIOS:

Oportunidade!!!
Filha de uma das doadoras mais regulares da Porto Santo, doadora que produziu + de 20 embriões em 4 coletas consecutivas. (26-24-20-20).
Borrega jovem, muito comprida e com boas passagens.
Filha do Campeão Nacional KAIOWAS VATIKAN, reprodutor que nos deixou em 2024, mas que contribuiu e continua deixando seu legado através de seus filhos e netos. Exemplo disso, sua filha DPS Andréia (Grande Campeã Nacional), e sua neta DPS Djaira (Grande Campeã Nacional BABY) se mostrando um excelente AVÔ materno.
Sua mãe, Estancia Casaroti 158 é multi premiada nas pistas, com destaque para Londrina onde sagrou-se Reservada Campeã, e como dito anteriormente, destaque absoluto na produção de embriões. É uma filha do POI DGA BAVETTE.
Segue inseminada do dia 05/06 do DPS RAPTOR, reprodutor premiado na Nacional, uma das apostas da Porto Santo nas pistas e na reprodução.

VENDEDOR: FELIPE CAPELLA RICCETTO

LOTE: 25

ANIMAL: DPS TE 711

RAÇA:	SEXO:	NASC.:	TAT.:	FFB:
DORPER	FÊMEA	11/06/2024	711	O195112

DPS TE 711

- DPS TE 373
  - DPS MACAU 174
    - DDM PHILIPPINO TE 328
    - INTERLAGOS ESPERANÇA TE 2304
  - DPS NATASHA 039
    - BURIA HENDRI TE 6233
    - DORPER CAMPO VERDE TE 6789
- DPS ALEXIA TE 167
  - DGA DORPER FUSILLI TE 171
    - NOODLE SEUN 2455150756
    - 2455130299
  - INTERLAGOS TE 2604
    - INTERLAGOS TE 2175
    - INTERLAGOS MIRELLA TE 750

COMENTÁRIOS:

Irmã paterna da Grande Campeã Baby Nacional!!!
Borrega muito jovem, muito feminina, com excelentes linhas, dorso plano e comprido, garupa plana, ótima inserção de cauda e aprumos!!!
Seu pai, DPS 373, o K2, foi Campeão na ExpoAgro Jacareí, Campeão Facilpa, Res Campeão de Atibaia e 1º prêmio Nacional.
Filho do Res Grande Campeão Nacional Individual e Progênie de pai DPS Macau na DPS Natasha que vai ao Grande Campeão Nacional HENDRI.
Sua mãe, DPS ALEXIA, é uma filha do Campeão Nacional Fusilli (Noodle Sun) na Interlagos 2604. Alexia é uma irmã materna da DPS YVETTE, doadora de destaque na seleção Kaiowas.
Segue prenhe do Buriá Office, com previsão de parto para 11/09.

VENDEDOR: FELIPE CAPELLA RICCETTO

LOTE: 26

ANIMAL: DPS TE 673

RAÇA:	SEXO:	NASC.:	TAT.:	FFB:
DORPER	FÊMEA	05/04/2024	673	O190562

- DPS TE 673
  - DPS TE 370
    - DPS MACAU 174
      - DDM PHILIPPINO TE 328
      - INTERLAGOS ESPERANÇA TE 2304
    - DORPER CAMPO VERDE TE 6649
      - DORPER CAMPO VERDE IA 5514
      - DORPER CAMPO VERDE TE 4310
  - DORPER CAMPO VERDE TE 8181
    - KAIOWAS VATIKAN TE 1636
      - KAIOWAS LP5 AVATAR TE 1343
      - V.P.J. DORPER 2136
    - DORPER CAMPO VERDE TE 7484
      - KAIOWAS PERSEUS TE 751
      - DORPER CAMPO VERDE IA 6309

COMENTÁRIOS:

Irmã MATERNA da Grande Campeã Nacional Baby.
Boa cabeça, muita profundidade e boas passagens de primeiras costelas.
Filha do destaque de produção DPS 370, o Juninho, reprodutor Premiado na Nacional, Reservado Campeão na Facilpa e na ExpoAgro Jacareí, filho do Res Grande Campeão Nacional Individual e Progênie de Pai DPS Macau, na doadora DCV 6649 (Recordista na produção de embriões com 30 embriões em uma única coleta).
Sua mãe, DCV 8181, doadora da Porto Santo, é uma ovelha que sempre produz, gerando quantidade satisfatória de embriões e de qualidade excelente sempre garantindo muitas prenhezes!!! Filha do Campeão Nacional Kaiowas Vatikan!!!
Segue prenhe do DPS Major 409, com previsão de parto para 11/09/2025.

VENDEDOR: FELIPE CAPELLA RICCETTO

LOTE: 27

ANIMAL: DPS PEPSI TE 787

RAÇA:	SEXO:	NASC.:	TAT.:	FFB:
DORPER	FÊMEA	01/08/2024	787	O195136

DPS PEPSI TE 787	KAIOWAS LP5 AVATAR TE 1343	KAIOWAS VATIKAN TE 1636	BALANCE 17001550032 SAD35105
			1103 1700108184
		V.P.J. DORPER 2136	V.P.J. DORPER TE 1688
			V.P.J. DORPER TEI BD 411
	DGA DORPER FUSILLI TE 171	DPS NICOLE TE 131	NOODLE SEUN 2455150756
			2455130299
		DORPER CAMPO VERDE TE 7366	BOLT 770 11-129
			770 10-204

COMENTÁRIOS:

CAÇULA DA PORTO SANTO neste leilão.
Borrega jovem, com musculatura marcante, bons aprumos, e excelente inserção de cauda.
Filha do Campeão Nacional KAIOWAS VATIKAN, reprodutor que nos deixou em 2024, mas que contribuiu e continua deixando seu legado através de seus filhos e netos. Exemplo disso, sua filha DPS Andréia (Grande Campeã Nacional), e sua neta DPS Djaira (Grande Campeã Nacional BABY) se mostrando um excelente AVÔ materno.
Sua mãe, DPS NICOLE, premiada em 2 nacionais, e Res Grande Campeã da ExpoLondrina, é uma filha do POI DGA Fusilli (Noodle Sun) na POI DCV 7366 (Bolt).
Segue inseminada do DPS 370, o Juninho, do dia 05/06/2025.

VENDEDOR: FELIPE CAPELLA RICCETTO

LOTE: 28

ANIMAL: DPS YVONE 314

RAÇA:	SEXO:	NASC.:	TAT.:	FFB:
DORPER	FÊMEA	02/03/2022	314	O170653

DPS YVONE 314	KAIOWAS LP5 AVATAR TE 1343	BALANCE 17001550032 SAD35105	
		1103 1700108184	
	KAIOWAS VATIKAN TE 1636	V.P.J. DORPER TE 1688	
	V.P.J. DORPER 2136	V.P.J. DORPER TEI BD 411	
	INTERLAGOS TE 2353	INTERLAGOS OXFORD TE 2062	
		INTERLAGOS JULIETE IA 1171	
	INTERLAGOS ESPANHA TE 3412	2455120665	
	INTERLAGOS TE 2532	2455120082	

COMENTÁRIOS:

OVELHAÇA!!!
Matriz com muito potencial de produção, muita facilidade para caminhar pois é extremamente segura em seus aprumos.
Filha do Campeão Nacional KAIOWAS VATIKAN, reprodutor que nos deixou em 2024, mas que contribuiu e continua deixando seu legado através de seus filhos e netos. Exemplo disso, sua filha DPS Andréia (Grande Campeã Nacional), e sua neta DPS Djaira (Grande Campeã Nacional BABY) se mostrando um excelente AVÔ materno.
Sua mãe, Interlagos Espanha é um filha do reprodutor Interlagos GoodSon e na linha baixa e é uma neta do OneStop.
Carrega em seu ventre um produto especial, pois está prenhe do Reservado Grande Campeão Nacional Individual e Progênie de Pai DPS MACAU com previsão de parto para 01/08/2025.

VENDEDOR: FELIPE CAPELLA RICCETTO

LOTE: 29

ANIMAL: DPS LEILAYNE TE 429

RAÇA:	SEXO:	NASC.:	TAT.:	FFB:
DORPER	FÊMEA	04/12/2022	429	O176484

DPS LEILAYNE TE 429	DDM PHILIPPINO TE 328	1619150027	
		1619140334	
	DPS MACAU 174		
	INTERLAGOS ESPERANÇA TE 2304	2455120665	
		1460100329	
	DORPER CAMPO VERDE IA 5514	DORPER CAMPO VERDE TE 4557	
		DORPER CAMPO VERDE IA 4711	
	DORPER CAMPO VERDE TE 6649		
	DORPER CAMPO VERDE TE 4310	LEROY PHILLIPS BOESMAN 2 068410 SAD 25944	
		D 1700 NO 4205 419	

COMENTÁRIOS:

É desmamar e COLETAR!!!! Linda ovelha que esbanja feminilidade e habilidade materna, retirada do time de pista e de futuras doadoras da Porto Santo.
Filha do incrível DPS Macau, reprodutor que colecionou títulos individuais e de progênie em 2023 e na Nacional sagrou-se Res GRANDE Campeão Nacional INDIVIDUAL e PROGÊNIE de Pai.
Sua mãe, a espetacular DCV 6649, ovelha que se destaca pela qualidade e quantidade de embriões produzidos (recordista na PS com 30 embriões em uma única coleta) e pela qualidade dos produtos nascidos. DPS Leylaine é irmã materna da DPS ANDRÉIA, Grande Campeã Nacional 2022, irmã própria da DPS Lauanna, Campeã Nacional 2023 e irmã própria da DPS Ivy, Grande Campeã Baby em Londrina 2023.
Irmãs maternas doadoras.
DPS Tuany (Fazenda Boechat) 24 embriões em sua última coleta.
DPS Dafne (Dorper Boa Nova)
DPS Livia (Dorper Boa Nova)
DPS Andréia (DPS) 25 embriões produzidos em sua última coleta.
DPS Rafaella (Cabanha Ayrá) 20 embriões em sua primeira coleta.
DPS Ivy (DPS) 20 embriões em sua última coleta.
DPS Aria (Mister Dorper, REM e Fhelipe Quaglia) 12 embriões de média.
Segue parida de um belíssimo cordeiro, do Campeão Nacional Buriá Office 9895 do dia 19/02/2025.

VENDEDOR: FELIPE CAPELLA RICCETTO

LOTE: 30

ANIMAL: DPS SKYY TE 671

RAÇA:	SEXO:	NASC.:	TAT.:	FFB:
DORPER	FÊMEA	05/04/2024	671	O190556

- DPS SKYY TE 671
  - DPS TE 370
    - DPS MACAU 174
      - DDM PHILIPPINO TE 328
      - INTERLAGOS ESPERANÇA TE 2304
    - DORPER CAMPO VERDE TE 6649
      - DORPER CAMPO VERDE IA 5514
      - DORPER CAMPO VERDE TE 4310
  - DPS ANDRÉIA TE 246
    - KAIOWAS VATIKAN TE 1636
      - KAIOWAS LP5 AVATAR TE 1343
      - V.P.J. DORPER 2136
    - DORPER CAMPO VERDE TE 6649
      - DORPER CAMPO VERDE IA 5514
      - DORPER CAMPO VERDE TE 4310

COMENTÁRIOS:

Para fechar o EXCELLENCE 2025, simplesmente a primeira filha da GRANDE CAMPEÃ NACIONAL DPS ANDRÉIA disponível ao mercado.
Um verdadeiro SHOW. Fêmea retirada da reserva absoluta da fazenda. Muito volume, passagens perfeitas, aprumos seguros!!!
Filha do destaque de produção DPS 370, o Juninho, reprodutor Premiado na Nacional, Reservado Campeão na Facilpa e na ExpoAgro Jacareí, filho do Res Grande Campeão Nacional Individual e Progênie de pai DPS Macau, na doadora DCV 6649.
Filha da DPS ANDRÉIA, que é uma filha do Campeão Nacional VATIKAN na doadora DCV 6649.
IMBREEDING DE DORPER CAMPO VERDE 6649.
Vemos nesta fêmea um enorme potencial de produção, ja segue prenha do também Campeão Nacional Buriá OFFICE, com previsão de parto para 01/08/2025.