VENDEDOR:
CABANHA LUCATTI

LOTE:
01

ANIMAL:
LUCATTI TE 325

RAÇA:	SEXO:	NASC.:	TAT.:	FFB:
DORPER	FÊMEA	07/04/2024	325	O191303

- LUCATTI TE 325
  - BURIA TE C115
    - BURIA TE 9501
      - BURIA TE 7899
      - BURIA 6846
    - BURIA TE 8586
      - BURIA TE 7885
      - BURIA TE 6774
  - DORPER CAMPO VERDE TE 7917
    - DCM POWERSTROKE TE 173
      - RED BUL 770140314
      - 2766 770 130129
    - DORPER CAMPO VERDE TE 7215
      - DORPER CAMPO VERDE 6707
      - DORPER CAMPO VERDE TE 2132

COMENTÁRIOS:

Pista!!!
Linda borrega, premiada na nacional 2024...
Das preferidas da Lucatti, borrega muito longa, feminina e linha de dorso super plana, larga e forte, com extraordinária força de lombo.
Filha do Buriá C115, reprodutor com excelente produção na Dorper Lucatti.
Sua mãe, DCV 7917, é doadora super comprovada, com alta média de produção de embriões e muita qualidade em sua produção.
Segue prenha do dia 08/02/2025 do DCM Carbahall TE 845, Reservado Campeão Nacional e produtor de muito destaque.

VENDEDOR: CABANHA LUCATTI

LOTE: 02

ANIMAL: LUCATTI TE 254

RAÇA:	SEXO:	NASC.:	TAT.:	FFB:
DORPER	FÊMEA	01/10/2023	254	O186802

- LUCATTI TE 254
  - BURIA MITO TE B651
    - BURIA EXCEL TE 8791
      - BURIA TE 7885
      - BURIA TE 6774
    - BURIA TE 6778
      - RED BUL 770140314
      - 770140180
  - DORPER CAMPO VERDE TE 8024
    - DORPER CAMPO VERDE TE 7558
      - DORPER CAMPO VERDE IA 6918
      - DORPER CAMPO VERDE TE 4752
    - DORPER CAMPO VERDE TE 7046
      - DORPER CAMPO VERDE TE 6524
      - DORPER CAMPO VERDE IA 5700

COMENTÁRIOS:

Show!!!
Das mais belas filhas da grande Dorper Campo Verde 8024.
Borrega de extremo volume, profunda, feminilidade marcante, paletas muito bem implantadas e musculatura bem distribuída.
Filha de dois campeões nacionais, sendo seu pai o grande Buriá Mito B651, Reservado Grande Campeão Nacional Baby. Sua mãe é a principal doadora da Dorper Lucatti, DCV 8024.
-3° prêmio ExpoLondrina 2024.
-4° prêmio Atibaia 2024.
Segue coberta do dia 28/01/2025 do DCM Carbahall TE 845, Reservado Campeão Nacional e produtor de muito destaque.

VENDEDOR: CABANHA LUCATTI

LOTE: 03

ANIMAL: LUCATTI TE 218

RAÇA:	SEXO:	NASC.:	TAT.:	FFB:
DORPER	FÊMEA	05/05/2023	218	O180828

LUCATTI TE 218

BURIA EXCEL TE 8791

BURIA TE 7885

BURIA GRANDPA JR TE 7057

BURIA TE 5576

BURIA TE 6774

RED BUL 770140314

2763 770 130058

BURIA TE 9398

BURIA TE 7063

1700145002

1700129481

BURIA TE 7772

NOODLE SEUN 2455150756

2455130299

COMENTÁRIOS:

Um dos destaques do leilão!!!
Maravilhosa borrega de pista.
Muito comprimento, linha de dorso plana e forte, excelente área de carré e barril profundo, aliado à muito equilíbrio e balanço.
Borrega 4° prêmio na Nacional!!!
Filha do grande Buriá Excell 8791, com doadora da seleção Dorper Buriá.
Segue prenha do dia 08/02/2025 do DCM Carbahall TE 845, Reservado Campeão Nacional e produtor de muito destaque.

VENDEDOR:
CABANHA LUCATTI

LOTE:
04

ANIMAL:
DUAS COTAS DE 25% - LUCATTI TE 301

RAÇA:	SEXO:	NASC.:	TAT.:	FFB:
WHITE DORPER	FÊMEA	31/03/2024	301	O058404

DUAS COTAS DE 25% - LUCATTI TE

INTERLAGOS TE 4117

INTERLAGOS 3278

INTERLAGOS 2399

INTERLAGOS KISS 1581

INTERLAGOS CASSIA ELER TE 3488

DAMARIA 055

INTERLAGOS TE 3889

INTERLAGOS YODA TE 3360

CARETTA NOAH 1831

INTERLAGOS 2821

INTERLAGOS TE 3054

INTERLAGOS FAROFA 2068

DAMARIA 055

INTERLAGOS TE 2346

COMENTÁRIOS:

GRANDE CAMPEÃ NACIONAL BABY 2024!!! 2 COTAS DE 25%!!!
Um sonho!!!
Por ser o primeiro Leilão Dorper Lucatti, disponibilizamos a todos os amigos da raça White Dorper, simplesmente a melhor borrega do Brasil.
Serão ofertadas 2 cotas de 25% cada, sendo que somente o comprador da 1° cota, poderá dobrar e ficar sócio de 50% da Grande Lucatti 301.
Extremamente longa, longa e longa. Linha de dorso perfeita e quadriláteros muito preenchidos de musculatura.
Recebeu o título de maneira unânime, com comentários de encher os olhos, por parte dos três jurados.
Filha do também Grande Campeão Nacional, Interlagos Chumak 4117 na doadora de produção super destacada, Interlagos 3889.
A Lucatti 301, permanece alojada na Dorper Lucatti.
Uma oportunidade única!!!

VENDEDOR: CABANHA LUCATTI

LOTE: 05

ANIMAL: LUCATTI TE 314

RAÇA:	SEXO:	NASC.:	TAT.:	FFB:
WHITE DORPER	MACHO	07/04/2024	314	O058411

- LUCATTI TE 314
  - INTERLAGOS 3278
    - INTERLAGOS 2399
    - INTERLAGOS KISS 1581
  - INTERLAGOS TE 4117
    - DAMARIA 055
    - CARETTA NOAH 1831
  - INTERLAGOS CASSIA ELER TE 3488
    - INTERLAGOS 2399
    - INTERLAGOS TE 2419
  - INTERLAGOS 2821
    - INTERLAGOS MARLON TE 2102
    - INTERLAGOS 2391
  - INTERLAGOS 3746
    - INTERLAGOS 2830

COMENTÁRIOS:

Borrego de pista!!!
Reservado Campeão Nacional 2024!!!
Borrego para ser chefe de cabanha, em qualquer cabanha do Brasil.
Extremamente correto, cabeça incrível, linha de dorso perfeita, profundo, muito bem preenchido de musculatura e com ossatura e ligamento muito fortes.
Irmão próprio do GRANDE CAMPEÃO NACIONAL BABY 2024!!!
Futuro brilhante em pista e na reprodução. PESO: 91 KG - CE: 34 CM

VENDEDOR: CABANHA LUCATTI

LOTE: 06

ANIMAL: LUCATTI TE 320

RAÇA:	SEXO:	NASC.:	TAT.:	FFB:
WHITE DORPER	FÊMEA	07/04/2024	320	O058406

LUCATTI TE 320	INTERLAGOS TE 4117	INTERLAGOS 3278
		INTERLAGOS 2399
		INTERLAGOS KISS 1581
	INTERLAGOS CASSIA ELER TE 3488	DAMARIA 055
		CARETTA NOAH 1831
	INTERLAGOS TE 3889	INTERLAGOS YODA TE 3360
		INTERLAGOS 2821
		INTERLAGOS FAROFA 2068
	INTERLAGOS TE 3054	DAMARIA 055
		INTERLAGOS TE 2346

COMENTÁRIOS:

Um show!!!!!!
RESERVADA CAMPEÃ NACIONAL!!!
Irmã própria da Grande Campeã Nacional, Lucatti 301 e da Reservada Grande Campeã Nacional, Lucatti 317A.
Borrega maravilhosa, muito correta, com qualidades que lhe fornecem atributos para seguir carreira extremamente vitoriosa em pista.
Muito longa, profunda, feminina e segura em seus aprumos, com musculatura muito bem distribuída e evidente.
Seu pai, Interlagos Chumak te 4117 é Grande Campeão Nacional. Sua mãe, Interlagos 3889, é destaque absoluto de produção na Dorper Lucatti, tendo produzido e Grande e Reservada Grandes Campeãs Nacionais Baby na última nacional, além de possuir alta média de embriões por coleta.
Segue prenha do Lucatti 315, Grande Campeão Nacional Baby 2024, em 08/02/2025.

VENDEDOR:
CABANHA LUCATTI

LOTE:
07

ANIMAL:
INTERLAGOS TE 3889

RAÇA:	SEXO:	NASC.:	TAT.:	FFB:
WHITE DORPER	FÊMEA	12/08/2021	3889	O055356

INTERLAGOS TE 3889

INTERLAGOS YODA TE 3360

INTERLAGOS 2821

INTERLAGOS 2399

INTERLAGOS TE 2419

INTERLAGOS FAROFA 2068

INTERLAGOS JEREMIAH 1646

INTERLAGOS TE 3054

DAMARIA 055

INTERLAGOS WD 1787

DAGRAMA 154

INTERLAGOS TE 2346

DAMARIA HERA IA 006

INTERLAGOS TE 1977

INTERLAGOS ANANDA TEI 484

COMENTÁRIOS:

Lote para todos os mais criteriosos criadores da raça!!!
A Dorper Lucatti oferece aos amigos, nada mais, nada menos, que o direito à coleta de embriões, da mãe das atuais Grande e Reservada Grandes Campeãs Nacionais Baby 2024.
Garantia mínima de 3 prenhezes, sendo todo o custo de coleta da Dorper Lucatti. O comprador apenas pagará o custo da receptora que tenha prenhez confirmada, sendo fixado em R$ 800,00, cada. O sêmen dos reprodutores Lucatti também estão disponíveis ao investidor.
A doadora Interlagos 3889, possui média de 12 embriões por coleta, com alto índice de prenhezes.
Simplesmente uma das maiores oportunidades já ofertadas na raça White Dorper.
A coleta será realizada em 25/03/2025.
A utilização de outro acasalamento pode ser realizada, desde que a qualidade do sêmen seja aprovada pelo veterinário responsável. Custo deste material genético é do comprador. Aproveitem!!!

VENDEDOR:
CABANHA LUCATTI

LOTE:
08

ANIMAL:
DORPER CAMPO VERDE TE 7637

RAÇA:	SEXO:	NASC.:	TAT.:	FFB:
DORPER	FÊMEA	17/04/2019	7637	O144183

DORPER CAMPO VERDE TE 7637

- PLATINUM 1700158135
  - KAIOWAS LP4 SUPERBOY TE 1351
    - PERFECT 1700139498
    - 1108 700108185
  - 1104 1700108244
    - JO JO 770 070308
    - 1700 084082
- DORPER CAMPO VERDE TE 1513
  - DORPER CAMPO VERDE TE 5495
    - DORPER CAMPO VERDE 167
    - DORPER CAMPO VERDE 210
  - DORPER CAMPO VERDE TE 2543
    - 1156-1352 7308
    - 1441 1681 (1441 2006 0374)

COMENTÁRIOS:

Oportunidade única!!!
A Dorper Lucatti oferece aos grandes selecionadores da raça Dorper, uma coleta inteira da grande DCV 7637, doadora conhecida pela maioria dos grandes selecionadores, devido seu altíssimo grau de aproveitamento nos acasalamentos realizados.
Seus filhos são destaque dentro da seleção Lucatti, sendo que hoje 4 de seus filhos fazem parte do time de pista da Cabanha, sendo os quatro super bem premiados na nacional, Atibaia e Expolondrina.
Garantia mínima de 3 prenhezes, sendo todo o custo de coleta da Dorper Lucatti. O comprador apenas pagará o custo da receptora que tenha prenhez confirmada, sendo fixado em R$ 800,00, cada. O sêmen dos reprodutores Lucatti também estão disponíveis ao investidor.
A utilização de outro acasalamento pode ser realizada, desde que a qualidade do sêmen seja aprovada pelo veterinário responsável. Custo deste material genético é do comprador.
Doadora com média de 9 embriões por coleta.

VENDEDOR: CABANHA LUCATTI

LOTE: 09

ANIMAL: LIVRE ESCOLHA DE PRODUTO NASCIDO

RAÇA:	SEXO:	NASC.:	TAT.:	FFB:
WHITE DORPER	FÊMEA	17/11/2020	3746	O054597

LIVRE ESCOLHA DE PRODUTO

- INTERLAGOS TE 4117
  - INTERLAGOS 3278
    - INTERLAGOS 2399
    - INTERLAGOS KISS 1581
  - INTERLAGOS CASSIA ELER TE 3488
    - DAMARIA 055
    - CARETTA NOAH 1831
- INTERLAGOS 3746
  - INTERLAGOS 2821
    - INTERLAGOS 2399
    - INTERLAGOS TE 2419
  - INTERLAGOS 2830
    - INTERLAGOS MARLON TE 2102
    - INTERLAGOS 2391

COMENTÁRIOS:

Oportunidade rara!!!
A Dorper Lucatti, coloca à disposição dos amigos criadores, simplesmente a opção de escolher o melhor animal dentre todos os produtos nascidos do mesmo acasalamento que gerou o GRANDE CAMPEÃO NACIONAL BABY 2024, Lucatti 315.
A livre escolha será realizada aos 90 dias de vida dos produtos, gerando muito conforto e segurança ao comprador.
A doadora Interlagos 3746, é filha do Grande campeão nacional Interlagos Modric 2821, em filha do Grande Interlagos Marlon 2102, pai da Bi- Grande Campeã Nacional, Interlagos 2419.
Existem 5 produtos deste acasalamento (Interlagos Chumak te 4117 x Interlagos 3746), já nascidos, sendo 4 machos e 1 fêmea. Os nascimentos ocorreram entre 23 e 25/01/2025.
Super oportunidade.

VENDEDOR: CORDEIRO MEDALHA

LOTE: 10A

ANIMAL: DCM LOVE FIV 1007

RAÇA:	SEXO:	NASC.:	TAT.:	FFB:
DORPER	FÊMEA	18/11/2023	1007	O184955

DCM LOVE FIV 1007	BURIA TE 7885	BURIA GRANDPA JR TE 7057	NOODLE SEUN 2455150756
			2455-1419 2455131478
		BURIA TE 5576	FACEBOOK 2455-140143
			2455-130671
	FIVE STARS DORPER TE 762	FIVE STARS ALMADEN 177	FIVE STARS TAM 044
			FIVE STARS NINA 021
		DORPER CAMPO VERDE TE 1672	07-0319 557/6746
			05-0174 557/5974

COMENTÁRIOS:

ÚLTIMA OU A ÚNICA, QUAL VOCÊ LEVA PRA CASA? NA BATIDA DO MARTELO O COMPRADOR ESCOLHE!!! OPORTUNIDADE HISTÓRICA!!!!!
Existem animais que marcam época e escrevem sua história no tempo! Hoje estamos falando de duas das mais importantes matriarcas da história da raça dorper... Five Stars Dollynha 762 e Bacurizinho 591. Suas progênies juntas somam inúmeros títulos Nacionais e diversas doadoras e chefes de cabanha por onde passam e passaram. A Cordeiro Medalha traz a este evento, talvez o mais importante lote de sua história em leilões até hoje. Na batida do martelo o comprador escolhe A ÚLTIMA filha da Dollynha ou a ÚNICA filha da Bacurizinho591 que será disponibilizada.... Esta é sua chance de levar para casa uma dessas beldades e futuras doadoras que farão a diferença por onde estiverem...DCM LOVE TE 1007, filha do Grande raçador Buria Bitcoin na Sangue Real FS Dollynha, prenha do Grande campeão Nacional Dcm ROLEX ou DCM NATASHA TE1029 Filha de nada menos que a incrível Bacurizinho 591 recém inseminada da jovem promessa DCM Manhattan TE 1099, ou seja no seu ventre podemos ter um INBREEDING DA 591!
Não perca a oportunidade de continuar essa história de sucesso!

VENDEDOR: CORDEIRO MEDALHA

LOTE: 10B

ANIMAL: DCM BPB NATASHA TE 1029

RAÇA:	SEXO:	NASC.:	TAT.:	FFB:
DORPER	FÊMEA	09/02/2024	1029	O189243

DCM BPB NATASHA TE 1029

- BURIA NUBANK TE 8889
  - BURIA TE 7063
  - BURIA TE 5576
- DCM BLESSBANK DC TE 707
  - FIVE STARS DORPER TE 865
  - DORPER CAMPO VERDE TE 4310
- DORPER CAMPO VERDE TE 7552
  - BACURIZINHO GUTIERRE 356
  - BACURIZINHO GAFIEIRA TE 287
- BACURIZINHO JEEP IA 543
  - BENCHMARK 2775 770140177
  - 2547 770110223
- BACURIZINHO TE 591
- F.O.V. MP TE 620

COMENTÁRIOS:

ÚLTIMA OU A ÚNICA, QUAL VOCÊ LEVA PRA CASA? NA BATIDA DO MARTELO O COMPRADOR ESCOLHE!!! OPORTUNIDADE HISTÓRICA!!!!!

Existem animais que marcam época e escrevem sua história no tempo! Hoje estamos falando de duas das mais importantes matriarcas da história da raça dorper... Five Stars Dollynha 762 e Bacurizinho 591. Suas progênies juntas somam inúmeros títulos Nacionais e diversas doadoras e chefes de cabanha por onde passam e passaram. A Cordeiro Medalha traz a este evento, talvez o mais importante lote de sua história em leilões até hoje. Na batida do martelo o comprador escolhe A ÚLTIMA filha da Dollynha ou a ÚNICA filha da Bacurizinho591 que será disponibilizada.... Esta é sua chance de levar para casa uma dessas beldades e futuras doadoras que farão a diferença por onde estiverem...DCM LOVE TE 1007, filha do Grande raçador Buria Bitcoin na Sangue Real FS Dollynha, prenha do Grande campeão Nacional Dcm ROLEX ou DCM NATASHA TE1029 Filha de nada menos que a incrível Bacurizinho 591 recém inseminada da jovem promessa DCM Manhattan TE 1099, ou seja no seu ventre podemos ter um INBREEDING DA 591!

Não perca a oportunidade de continuar essa história de sucesso!

VENDEDOR:
CABANHA KAIOWAS & CABANHA LUCATTI

LOTE:
11

ANIMAL:
KAIOWAS VINCE TE 2403

RAÇA:	SEXO:	NASC.:	TAT.:	FFB:
DORPER	MACHO	07/06/2023	2403	O182883

KAIOWAS VINCE TE 2403

- DCM BLUE CHIP TE 427
  - KAIOWAS PANCHO TE 2100
    - RED BUL 770140314
    - 770150295
  - KAIOWAS PONKARA TE 972
    - DORPER CAMPO VERDE 035
    - RHO DORPER TE 3J 259
- KAIOWAS LP3 SPEED 1114
  - KAIOWAS VIVIAN TE 1477
    - FIVE STARS DORPER TE 556
    - INTERLAGOS RAICA TE 1515
  - V.P.J. DORPER 2136
    - V.P.J. DORPER TE 1688
    - V.P.J. DORPER TEI BD 411

COMENTÁRIOS:

Kaiowas e Dorper Lucatti numa ação de desprendimento e fomento à raça, colocam a disposição 100% deste incrível filho da Grande Campeã Nacional KAIOWAS VIVIAN 1477!!
Reprodutor completo, já com produção comprovada. Muita segurança de aprumos, dorso perfeito com excelente passagem de costelas, atitude exuberante, masculinidade, e uma carcaça de qualidade.
Filho do raçador KAIOWAS PANCHO 2100, portanto neto do Grande Campeão Nacional
Progênie de Pai DCM BLUE CHIP 427 na matriarca KAIOWAS PONKARA 972, uma filha da dupla tatuagem RHO 259 de sangue 100% TIEN JORDAAN (RONALDO X COOPER)
Sua mãe VIVIAN, foi Grande Campeã Nacional 2021, mãe da Grande Campeã Nacional do Futuro 2023 KAIOWAS VERBENA, e possui genética predominantemente LEROY PHILLIPS através de OORLOG II na linha alta e ADIDAS na linha baixa.
Uma das mais lindas fêmeas da raça! Investir num reprodutor filho de uma das melhores ovelhas do país é algo raro, portanto oportunidade imperdível!!
PESO: 112 KG
CE: 38 CM

VENDEDOR:
CABANHA ARCO VERDE

LOTE:
12

ANIMAL:
ARCO VERDE SAFIRA TE 740

RAÇA:	SEXO:	NASC.:	TAT.:	FFB:
DORPER	FÊMEA	07/12/2022	740	O177992

ARCO VERDE SAFIRA TE 740

- ARAI ZUMBI IA 2525
  - BURIA TE 7899
    - BURIA GRANDPA JR TE 7057
    - BURIA TE 5576
  - ARAI ZUMBI 1384
    - DORPER CAMPO VERDE IA 6233
    - ARAI ZUMBI 746
- FIVE STARS DORPER TE 1180
  - FIVE STARS DORPER TE 359
    - FIVE STARS TAM 044
    - FIVE STARS MADONA 024
  - FIVE STARS DORPER TE 768
    - INTERLAGOS STRAUSS TE 1327
    - DORPER CAMPO VERDE TE 1672

COMENTÁRIOS:

Show de lote!!!
Uma fêmea para grandes selecionadores.
Linda filha do Grande Campeão Ovino do Futuro de Londrina 2022 e Reservado Grande Campeão Expovelha 2022, Araí Macdonald 2525.
Sua mãe é a doadora Five Stars TE 1180, mãe de vários indivíduos do time de pista da Cabanha Arco Verde, com destaque para a multi-campeã, Arco Verde Pompéia678.
Ovelha muito bem conformada, longa, pescoço lançado e bem dirigido. Linha de dorso segura, shape feminino e barril profundo, com excelente caracterização racial. Aliado a grandes qualidades morfológicas, vale ressaltar, sua grande habilidade materna, com grande produção leiteira.
Premiada em todas as exposições que participou, com destaque para:
-2° prêmio Expo Jacareí 2024.
-2° prêmio Bauru 2024.
Segue parida de lindo borrego do Buriá C429, do dia 18/01/2025.

VENDEDOR: DORPER PORTO SANTO

LOTE: 14

ANIMAL: DPS IVANA 354

RAÇA:	SEXO:	NASC.:	TAT.:	FFB:
DORPER	FÊMEA	21/06/2022	354	O174604

- DPS IVANA 354
  - BURIA 9895
    - BURIA EXCEL TE 8791
      - BURIA TE 7885
      - BURIA TE 6774
    - BURIA 8074
      - BURIA TE 6239
      - BURIA TE 6130
  - DPS OLIVIA 148
    - BURIA TE 7885
      - BURIA GRANDPA JR TE 7057
      - BURIA TE 5576
    - INTERLAGOS TE 2807
      - INTERLAGOS JUMBO TE 2387
      - INTERLAGOS TE 1984

COMENTÁRIOS:

Fêmea retirada da Reserva da Porto Santo para prestigiar o 1º Leilão Lucatti. Muito feminina e muito funcional, Ivana apresenta boas passagens, aprumos seguros, muita facilidade para caminhar, ovelha com ótimo balanço e com ótima inserção de cauda.
Filha do Campeão Nacional Buria Office, reprodutor destaque de produção e que carrega em seu sangue Ícones como Excel, Bitcoin, Weermag e RedBull.
Na linha baixa, sua mãe, a belíssima DPS OLÍVIA, 2º prêmio Nacional, e que hoje pertence ao seleto rebanho Dorper Efraim, é uma filha do BITCOIN, Res Campeão Nacional.
IVANA segue prenhe do DPS RAPTOR 647, premiado na nacional, e uma das apostas da Porto Santo, nas pistas e na reprodução.
Previsão de parto 23/06/2025.

VENDEDOR: DORPER BOECHAT

LOTE: 15

ANIMAL: BOECHAT ALEXIA TE 325

RAÇA:	SEXO:	NASC.:	TAT.:	FFB:
WHITE DORPER	FÊMEA	21/04/2024	325	O058708

BOECHAT ALEXIA TE 325

- KAYA WHITE 060036
  - KAYA WHITE DORPERS 04-5880
  - KAYA WHITE 045833 (Z12736)
- DCM CHAMPIX IA 61
  - INTERLAGOS TE 3083
  - INTERLAGOS VINAGRETE TE 3207
- CSD IVANETE 16
  - DAGRAMA 154
  - DAMARIA HERA IA 006
- DAMARIA 055
  - INTERLAGOS JEREMIAH 1646
  - INTERLAGOS WD 1787
- INTERLAGOS TE 3059
- INTERLAGOS FAROFA 2068

COMENTÁRIOS:

Linda, linda, Linda!!!!
A Dorper Boechat, entrou na cabeceira do plantel e retirou um grande destaque para o leilão Dorper Lucatti.
Alexia, é destaque absoluto de sua geração, apresentando muito desenvolvimento e qualidade morfológica.
Borrega de extremo comprimento, barril profundo, garupa longa e plana, com inserções de musculatura profunda.
Filha de dois campeões nacionais, sendo seu pai, DCM Campix 61, Bi- Campeão Nacional e Grande Campeão Nacional Baby.
Sua mãe, Interlagos 3059, Campeã Nacional, é doadora de destaque absoluto na Dorper Boechat, com excelente produção e alta média de embriões.
-4° prêmio em pesadíssima pista da Nacional 2024.
Segue inseminada do DDM 1038, Grande Campeão Baby em Londrina 2024.

VENDEDOR: CABANHA DDM

LOTE: 16

ANIMAL: DDM BALI 1120

RAÇA:	SEXO:	NASC.:	TAT.:	FFB:
DORPER	FÊMEA	21/01/2024	1120	O187637

DDM BALI 1120	C.RICO D TOPGUN TE 084	1619160164	
		1619151102	
	DDM FANGIO TE 904	1619150027	
	DDM GHIBLI TE 324	1619140334	
	DDM CAPTAIN TE 308	1619150027	
		1619140420	
	DDM SHANTAL II 456	1616 120541	
	DDM SHANTAL TE 302	1619140382	

COMENTÁRIOS:

Linda borrega retirada do time de pista. Extremamente feminina, comprida, lançada e com linha de dorso perfeita. Filha do DDM Fangio TE 904, que vai do POI Rico Dorper Topgun TE 084 na grande doadora POI DDM Ghibli TE 324, irmã própria do Philippino. Sua mãe, DDM Shantal II 456, uma filha do campeão Nacional DDM Captain TE 308, genética Captain em ovelha Rocky, e na linha baixa temos a POI DDM Shantal TE 302, filha do Deco em matriz Strike, irmã própria do DDM Dyballa TE 298. Linhagem 100% fechada Philip Strauss na linha materna e paterna.
Segue prenha do dia 14/11/24, do DDM Norris TE 770, filho do POI DDM Camaro TE 338, Major em ovelha Bruno, na Boa Vontade TE 304, também genética Bruno.

VENDEDOR:
CABANHA LUCATTI

LOTE:
17

ANIMAL:
VENDA 50% - DORPER CAMPO VERDE TE 8024

RAÇA:	SEXO:	NASC.:	TAT.:	FFB:
DORPER	FÊMEA	19/04/2020	8024	O149582

VENDA 50% - DORPER CAMPO

DORPER CAMPO VERDE TE 7558

DORPER CAMPO VERDE IA 6918

DORPER CAMPO VERDE TE 2346

DORPER CAMPO VERDE IA 6104

DORPER CAMPO VERDE TE 4752

DORPER CAMPO VERDE TE 1513

DORPER CAMPO VERDE TE 7046

DORPER CAMPO VERDE TE 6524

DORPER CAMPO VERDE TE 1971

DORPER CAMPO VERDE TE 4557

DORPER CAMPO VERDE IA 5700

DORPER CAMPO VERDE TE 2582

DORPER CAMPO VERDE TE 1513

DORPER CAMPO VERDE TE 4504

COMENTÁRIOS:

Simplesmente ela!!! A Rainha da Lucatti vai 50% à venda.
Para engrandecer o 1° Leilão Dorper Lucatti, ofertamos aos amigos criadores, a principal doadora da cabanha e uma das principais matriarcas da raça Dorper.
Campeã Nacional!!!
Mãe de 8 produtos premiados nas mais pesadas pistas do país, incluindo:
-DCV 8238: Reservada Grande Campeã Londrina 2024. 1° prêmio nacional 2023.
-Lucatti 192: 2° prêmio Atibaia 2024.
-Lucatti 085: 4° prêmio nacional 2024.
Dentre outros.
Possui incrível média de 11 embriões por coleta e 29 produtos nascidos.
Até o momento, possui faturamento de R$205.000 tendo como média de valorização, R$30.000,00 em seus produtos comercializados até o momento, o que evidencia seu “payback”. Deixa na cabanha 5 filhas como reserva.
A doadora permanece na Dorper Lucatti para a execução dos trabalhos reprodutivos.

VENDEDOR: CABANHA LUCATTI

LOTE: 18

ANIMAL: LUCATTI TE 316

RAÇA:	SEXO:	NASC.:	TAT.:	FFB:
DORPER	FÊMEA	01/04/2024	316	O191333

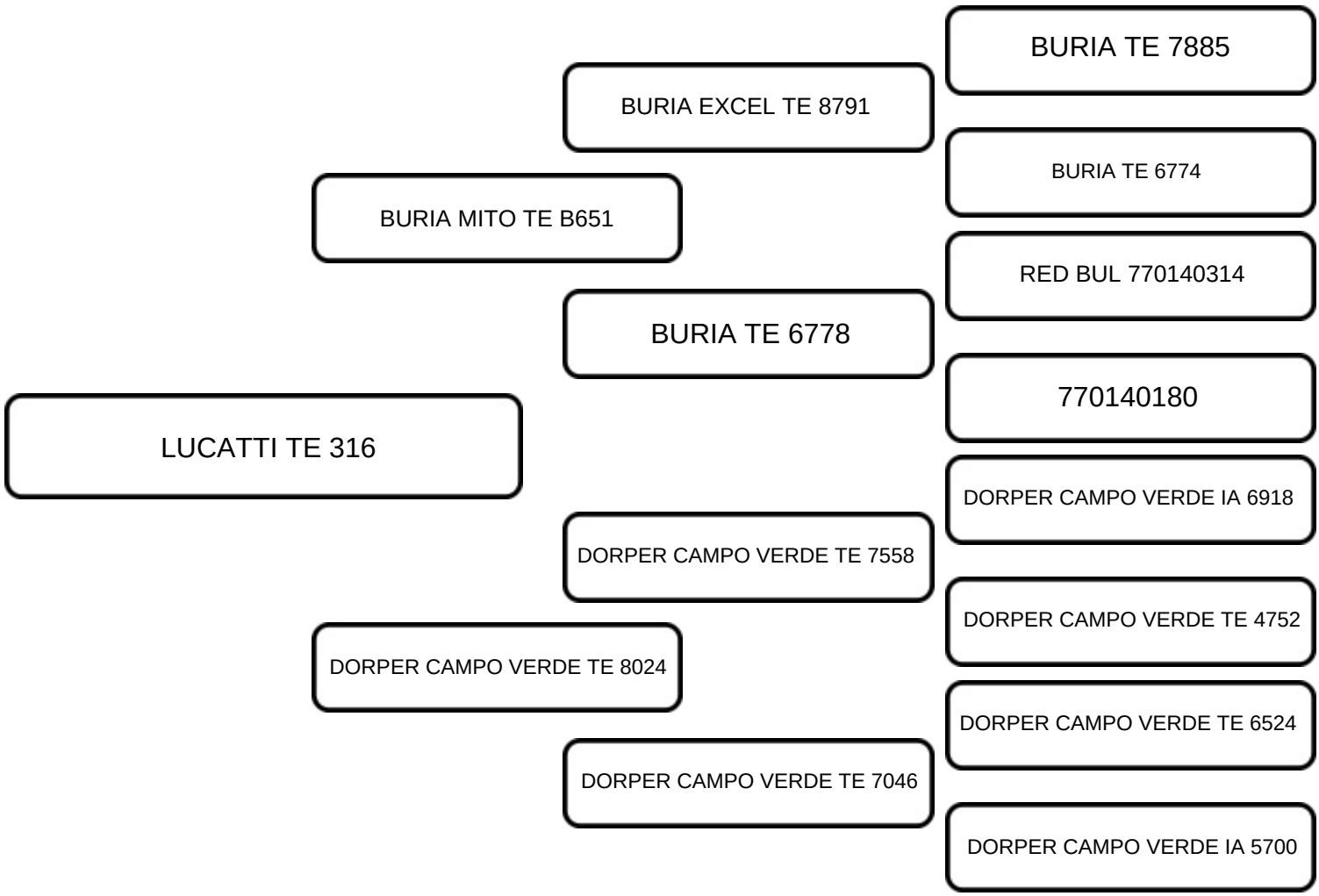

COMENTÁRIOS:

Para tudo!!!
Grande destaque, filha da principal doadora da Dorper Lucatti, DCV 8024!!!
Premiada na nacional 2024, essa linda borrega, apresenta muito comprimento, shape feminino, mantendo características de musculatura evidente. Borrega feminina, linha de dorso forte e barril profundo, aliado a pescoço lançado e muito boa qualidade de cabeça.
Filha de dois campeões nacionais, sendo seu pai o grande Buriá Mito B651, Reservado Grande Campeão Nacional Baby. Sua mãe é a principal doadora da Dorper Lucatti, DCV 8024.
Segue prenha do dia 08/02/2025 do DCM Carbahall TE 845, Reservado Campeão Nacional e produtor de muito destaque.

VENDEDOR: CABANHA LUCATTI

LOTE: 19

ANIMAL: DORPER CAMPO VERDE TE 8158

RAÇA:	SEXO:	NASC.:	TAT.:	FFB:
DORPER	FÊMEA	20/03/2021	8158	O159172

DORPER CAMPO VERDE TE 8158

BURIA TE 7885

BURIA GRANDPA JR TE 7057

NOODLE SEUN 2455150756

2455-1419 2455131478

BURIA TE 5576

FACEBOOK 2455-140143

2455-130671

DORPER CAMPO VERDE TE 7504

FIVE STARS DORPER TE 865

KAIOWAS PERSEUS TE 751

DORPER CAMPO VERDE TE 1672

DORPER CAMPO VERDE IA 6477

DORPER CAMPO VERDE IA 5877

DORPER CAMPO VERDE FIV 5777

COMENTÁRIOS:

Um show à parte!!!
Das fêmeas mais belas da Dorper Luccatti.
Reservada Campeã Nacional!!!
Doadora extremamente feminina, longa, linha de dorso perfeita e de caracterização racial invejável.
Irmã própria do Grande Campeão Nordestino, DCV Bitboy 8152 e da Multi Grande Campeã DCV 8150 (Principal doadora da Cabanha Arco Verde).
DCV 8158, possui média de 7 embriões por coleta e deixa reserva de 3 fêmeas na cabanha.
Genealogia e morfologia que fazem dela possível doadora em qualquer plantel do Brasil.
Segue prenha do dia 08/02/2025 do DCM Carbahall TE 845, Reservado Campeão Nacional e produtor de muito destaque.

VENDEDOR: CABANHA LUCATTI

LOTE: 20

ANIMAL: LUCATTI TE 263

RAÇA:	SEXO:	NASC.:	TAT.:	FFB:
DORPER	FÊMEA	04/10/2023	263	O186803

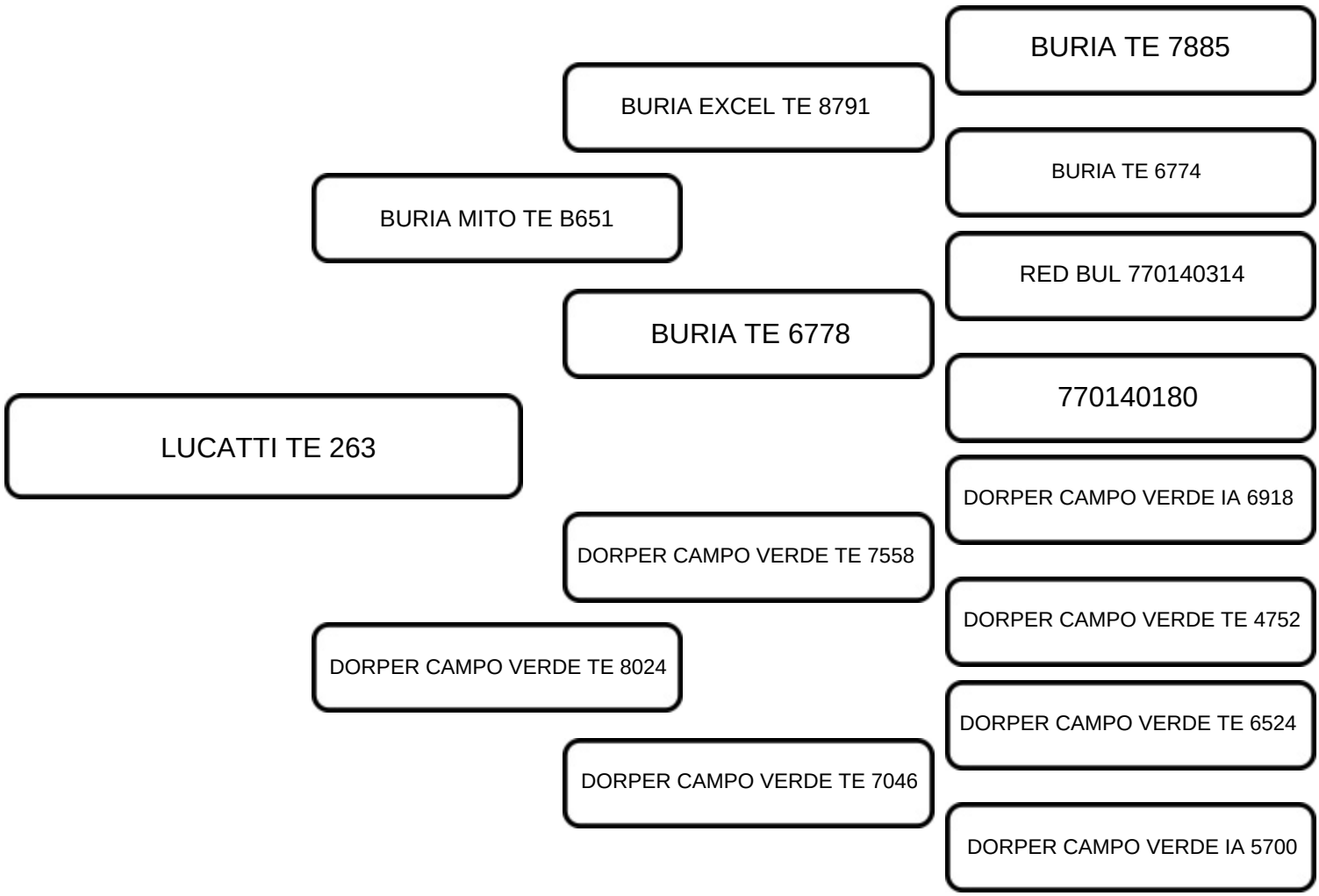

COMENTÁRIOS:

Show de lote!!!
Mais uma filha da grande DCV 8024, desta vez, parida de lindo borrego do chefe de cabanha DCM Carbahall 845, destaque absoluto em produção.
Borrega jovem parida de futuro reprodutor (SEM PLACA) em 25/01, muito feminina, maravilhosa cabeça, profunda e de excelente comprimento corpóreo.
Filha de dois campeões nacionais, sendo seu pai o grande Buriá Mito B651, Reservado Grande Campeão Nacional Baby. Sua mãe é a principal doadora da Dorper Lucatti, DCV 8024.
Grande oportunidade.

VENDEDOR: CABANHA LUCATTI

LOTE: 21

ANIMAL: LUCATTI 085

RAÇA:	SEXO:	NASC.:	TAT.:	FFB:
DORPER	MACHO	15/08/2022	085	O173644

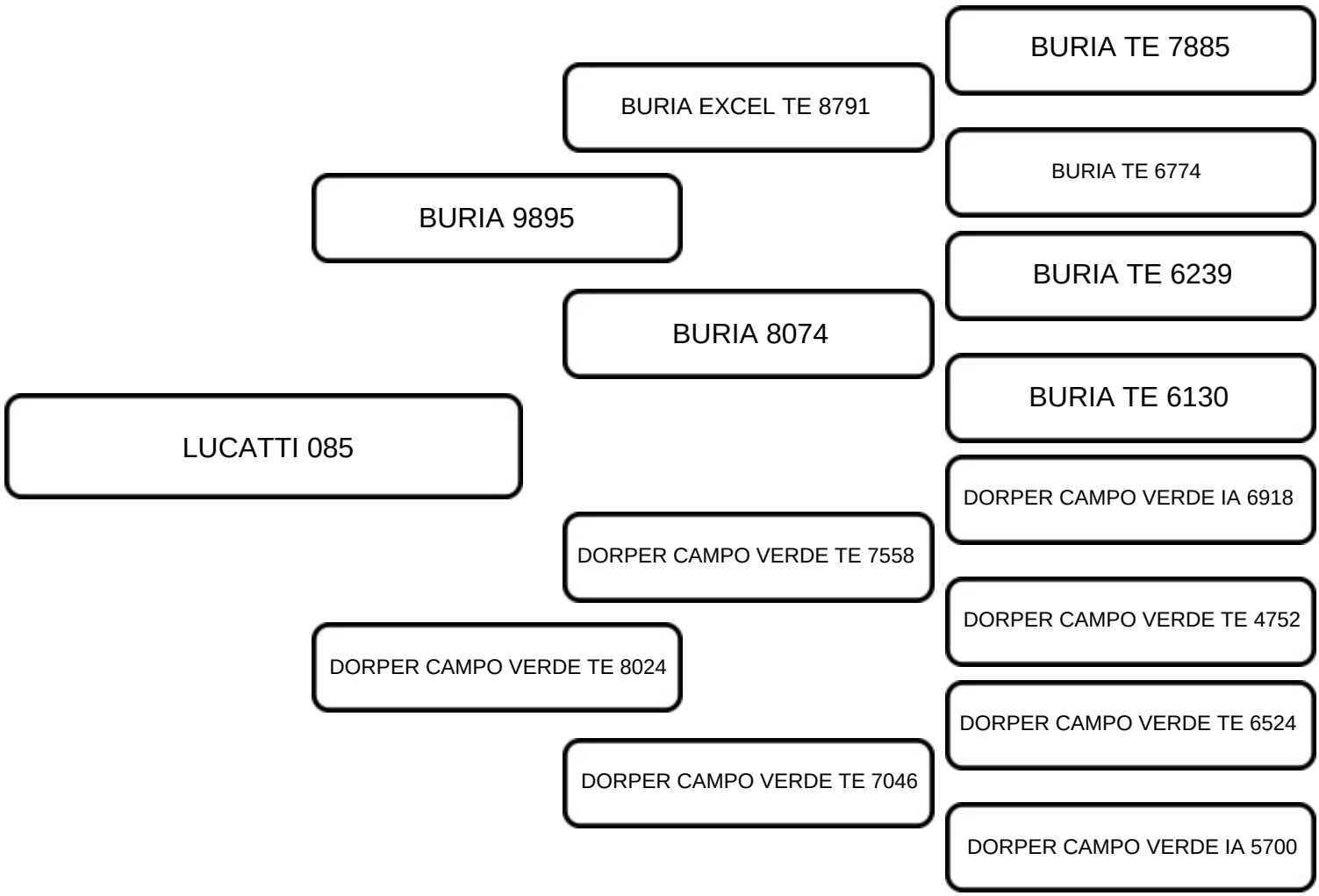

COMENTÁRIOS:

Dos mais premiados animais da cabanha!!!
Reprodutor utilizado na Dorper Lucatti, com excelente produção, visto sua filha Lucatti 345, também neste leilão.
Premiado em todas as exposições que participou, sendo 4° prêmio na nacional 2024, em pista pesada.
Filho de dois campeões nacionais, sendo seu pai o excelente reprodutor Buriá Office 9895 e sua mãe a comprovadíssima DCV 8024.
Oportunidade única de adquirir um reprodutor premiado da grande DCV 8024, aproveitem! PESO: 124 KG - CE: 37 CM

VENDEDOR: CABANHA LUCATTI

LOTE: 22

ANIMAL: LUCATTI TE 284

RAÇA:	SEXO:	NASC.:	TAT.:	FFB:
DORPER	FÊMEA	05/01/2024	284	O186582

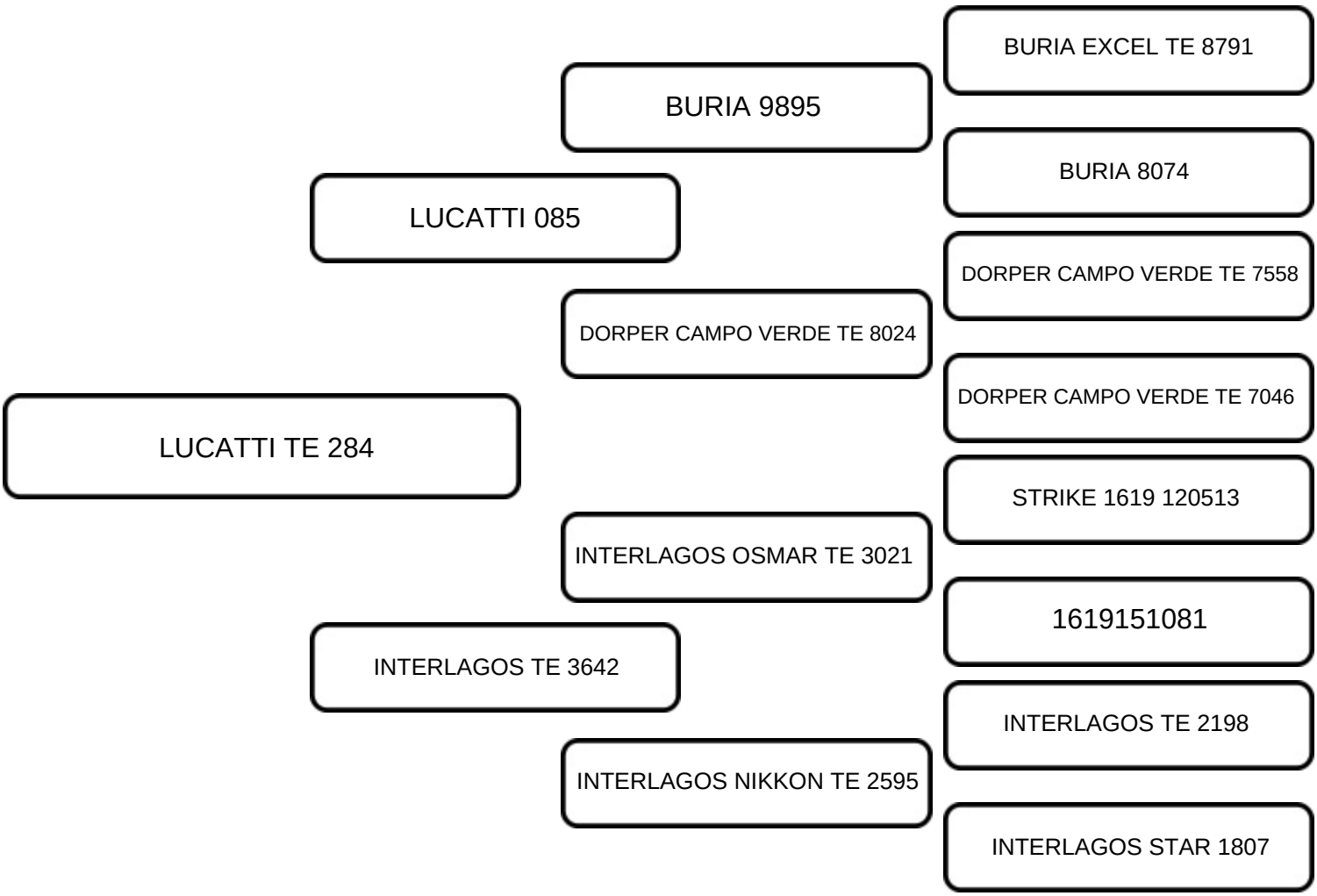

COMENTÁRIOS:

Linda, linda linda!!!
Mais uma excelente borrega filha do grande Lucatti 085, disponibilizada para os amigos criadores.
Lucatti 284, apresenta muito comprimento corpóreo, aliado à linha de dorso perfeita e carré extremamente longo, borrega feminina, profunda e muito correta em seus aprumos.
Sua mãe, Interlagos 3642, é doadora da seleção Lucatti e destaque de produção, sendo mãe da grande Lucatti 124, animal de destaque na cabanha.
Segue prenha do dia 08/02/2025 do DCM Carbahall TE 845, Reservado Campeão Nacional e produtor de muito destaque.

VENDEDOR: CABANHA LUCATTI

LOTE: 23

ANIMAL: LUCATTI TE 335

RAÇA:	SEXO:	NASC.:	TAT.:	FFB:
WHITE DORPER	FÊMEA	28/04/2024	335	O058409

LUCATTI TE 335	DDM POLAR 799	DDM ICEMAN TE 405
		INTERLAGOS TE 1977
		BONFIM TE 292
	DDM FUNNY 293	V.P.J. WDORPER 3387
		V.P.J. WDORPER IA 3132
	INTERLAGOS TE 3687	INTERLAGOS TE 3056
		DAMARIA 055
		INTERLAGOS FAROFA 2068
	INTERLAGOS EZE TE 2899	INTERLAGOS 2399
		INTERLAGOS GORETTE TE 2004

COMENTÁRIOS:

Linda!!!
Borrega de pista de muita qualidade.
Tronco profundo, shape feminino, excelente cobertura muscular e linha de dorso impecável, são características dessa linda borrega de pista.
Filha do Bi- Reservado Campeão Nacional, DDM Polar 799, reprodutor já pai de duas reservadas campeãs nacionais. Sua mãe é doadora da seleção Lucatti, com boa média de produção de embriões.
Premiada na nacional 2024.
Segue inseminada do Lucatti 315, Grande Campeão Nacional Baby 2024, em 08/02/2025.

VENDEDOR: CABANHA LUCATTI

LOTE: 24

ANIMAL: LUCATTI TE 312

RAÇA:	SEXO:	NASC.:	TAT.:	FFB:
DORPER	FÊMEA	07/04/2024	312	O191297

LUCATTI TE 312	BURIA MITO TE B651	BURIA EXCEL TE 8791	BURIA TE 7885
			BURIA TE 6774
		BURIA TE 6778	RED BUL 770140314
			770140180
	INTERLAGOS 3561	INTERLAGOS TE 3185	WEERMAG1460-130287
			2455-12-0147
		INTERLAGOS ALICE TE 3013	1616 120541
			1619 090514

COMENTÁRIOS:

Lindíssima borrega de pista!!!
Muito comprimento, linha de dorso forte e plana, aprumos perfeitos e excelente comprimento de carré, são características marcantes dessa linda filha do Campeão Nacional, Buriá Mito TE B651.
Sua mãe, Interlagos 3561, é doadora da seleção Lucatti, com excelente média de embriões por coleta e produção de muito destaque, tendo vários filhos premiados na Dorper Lucatti.
Premiada na nacional em categoria pesadíssima!!!
Segue prenha do dia 08/02/2025 do DCM Carbahall TE 845, Reservado Campeão Nacional e produtor de muito destaque.

VENDEDOR: CABANHA LUCATTI

LOTE: 25

ANIMAL: LUCATTI TE 360

RAÇA:	SEXO:	NASC.:	TAT.:	FFB:
WHITE DORPER	FÊMEA	15/06/2024	360	O059375

LUCATTI TE 360	DDM HANGMAN 983	DDM ICEMAN TE 405
		INTERLAGOS TE 1977
		BONFIM TE 292
	DDM HELLA 640	DDM CAIN 410
		DDM BRANDY TE 192
	INTERLAGOS PAOLLA OLIVEIRA 3479	INTERLAGOS TE 3056
		DAMARIA 055
		INTERLAGOS FAROFA 2068
	INTERLAGOS LOLLA TE 2757	INTERLAGOS 2399
		INTERLAGOS TE 1974

COMENTÁRIOS:

Uma pintura de borrega!!!
Destaque da desmama de sua geração.
Borrega de morfologia impecável, sendo muito correta em suas passagens, longa com linha de dorso muito forte e plana, tronco profundo e muito bem coberto de musculatura, mantendo sua feminilidade, com aprumos perfeitos.
Simplesmente linda!!!
Filha do Reservado Grande Campeão Nacional 2024, DDM Hangman 983.
Sua mãe, Interlagos Paola Oliveira 3479, teve vitoriosa carreira de pista e hoje é doadora da Dorper Lucatti.
Super oportunidade, para quem busca um animal de pista e futura doadora.

VENDEDOR: CABANHA LUCATTI

LOTE: 26

ANIMAL: LUCATTI TE 188

RAÇA:	SEXO:	NASC.:	TAT.:	FFB:
DORPER	MACHO	03/07/2023	188	O186812

- LUCATTI TE 188
  - BURIA MITO TE B651
    - BURIA EXCEL TE 8791
      - BURIA TE 7885
      - BURIA TE 6774
    - BURIA TE 6778
      - RED BUL 770140314
      - 770140180
  - DORPER CAMPO VERDE TE 8024
    - DORPER CAMPO VERDE TE 7558
      - DORPER CAMPO VERDE IA 6918
      - DORPER CAMPO VERDE TE 4752
    - DORPER CAMPO VERDE TE 7046
      - DORPER CAMPO VERDE TE 6524
      - DORPER CAMPO VERDE IA 5700

COMENTÁRIOS:

Show!!!
Reprodutor já utilizado na Dorper Lucatti.
Muito comprimento e musculatura, são características marcantes deste jovem reprodutor, premiado na nacional de 2024, em pista pesada.
Filho do Campeão Nacional Buriá Mito te B651, esse irmão próprio do grande Cashback, pai da atual Grande Campeã Nacional 2024.
Sua mãe é a renomada e super produtora, DCV 8024, doadora de destaque absoluto na seleção Lucatti.
Reprodutor de muita consistência genética e excelentes qualidades morfológicas.
Grande oportunidade!!! PESO: 122 KG - CE: 37 CM

VENDEDOR: CABANHA LUCATTI

LOTE: 27

ANIMAL: LUCATTI TE 189

RAÇA:	SEXO:	NASC.:	TAT.:	FFB:
DORPER	FÊMEA	04/07/2023	189	O186813

- LUCATTI TE 189
  - BURIA MITO TE B651
    - BURIA EXCEL TE 8791
      - BURIA TE 7885
      - BURIA TE 6774
    - BURIA TE 6778
      - RED BUL 770140314
      - 770140180
  - DORPER CAMPO VERDE TE 8024
    - DORPER CAMPO VERDE TE 7558
      - DORPER CAMPO VERDE IA 6918
      - DORPER CAMPO VERDE TE 4752
    - DORPER CAMPO VERDE TE 7046
      - DORPER CAMPO VERDE TE 6524
      - DORPER CAMPO VERDE IA 5700

COMENTÁRIOS:

Lindíssima!!!!
Borrega de extrema qualidade de cabeça, feminilidade e comprimento corpóreo. Linha de dorso forte e plana, com boa profundidade e musculatura muito bem distribuída.
Filha de dois campeões nacionais, sendo seu pai o grande Buriá Mito B651, Reservado Grande Campeão Nacional Baby. Sua mãe é a principal doadora da Dorper Lucatti, DCV 8024.
Borrega linda, com grande potencial.
Segue inseminada do dia 08/02/2025 do DCM Carbahall TE 845, Reservado Campeão Nacional e produtor de muito destaque.

VENDEDOR: CABANHA LUCATTI

LOTE: 28

ANIMAL: LUCATTI 345

RAÇA:	SEXO:	NASC.:	TAT.:	FFB:
DORPER	FÊMEA	21/05/2024	345	O191345

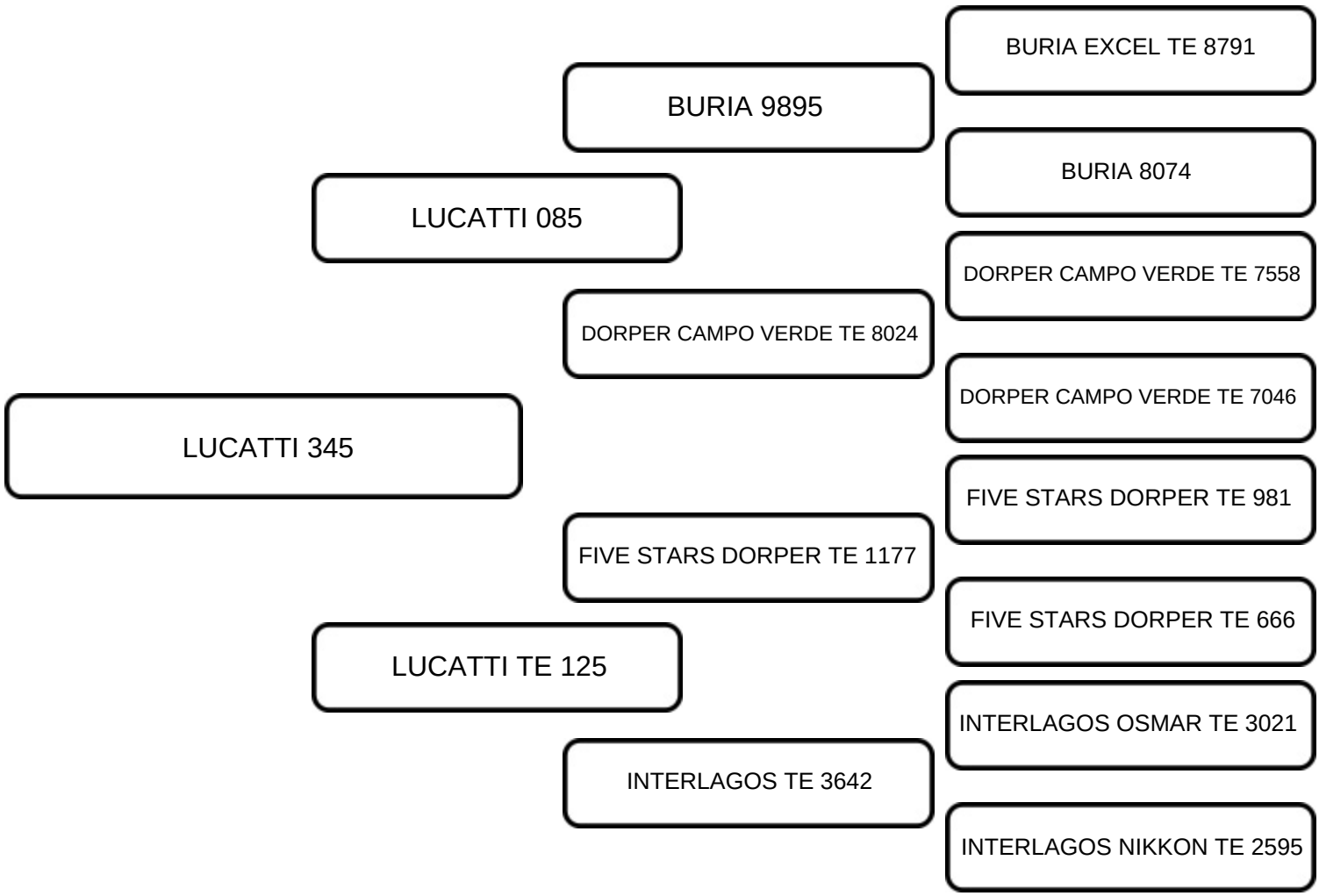

COMENTÁRIOS:

Uma pintura!!!
Para evidenciar a excelente produção de seu pai, Lucatti 085, presente neste leilão, a Dorper Lucatti coloca à disposição dos amigos criadores, uma borrega destaque de sua geração.
Lucatti 345 apresenta excelente comprimento, aliado à uma linha de dorso muito forte e plana, muito bom preenchimento muscular em primeiras costelas e funcionalidade evidente.
Seu pai, foi premiado em todas as pistas que participou e é filho da principal doadora da Dorper Lucatti, DCV 8024.
Sua mãe foi recém integrada no time de doadoras da cabanha, sendo irmã própria da Lucatti 124, borrega extremamente premiada em pista.
Lote de destaque, com grande potencial de pista.

VENDEDOR: CABANHA LUCATTI

LOTE: 29

ANIMAL: LUCATTI 328

RAÇA:	SEXO:	NASC.:	TAT.:	FFB:
DORPER	FÊMEA	28/05/2024	328	O191319

- LUCATTI 328
  - BURIA TE 7885
    - BURIA GRANDPA JR TE 7057
    - BURIA TE 5576
  - DCM LOCKDOWN TE 470
    - FIVE STARS ALMADEN 177
    - DORPER CAMPO VERDE TE 1672
  - FIVE STARS DORPER TE 762
    - DCM TORK 168
    - INTERLAGOS OLIMPIA TE 1326
  - ESTÂNCIA CASAROTI TE 147
    - KAIOWAS KAPEL TE 1041
    - ARCO VERDE CAPITU 425
  - ARCO VERDE JASMINE 696
  - ESTÂNCIA CASAROTI RUBI 76

COMENTÁRIOS:

Um show de borrega!!!
Muito comprimento, feminilidade, volume corporal e profundidade nesta lindíssima borrega.
Filha do grande DCM Lockdown470, descendente da Grande Campeã Nacional conjunto família, Dollynha, com o pai de campeões Buriá Bitcoin.
Sua mãe, Arco Verde 696, hoje faz parte do time de doadoras da Dorper Lucatti, tendo produzido 23 embriões em sua primeira coleta.
Muita genética e morfologia de sobra, nesta lindíssima borrega.

VENDEDOR: CABANHA LUCATTI

LOTE: 30

ANIMAL: LUCATTI TE 348

RAÇA:	SEXO:	NASC.:	TAT.:	FFB:
DORPER	FÊMEA	10/06/2024	348	O196833

LUCATTI TE 348

- DDM PHILIPPINO TE 328
  - 1619150027
  - 1619140334
- DDM OBI-WAN TE 888
  - INTERLAGOS TE 2353
  - INTERLAGOS ISA TE 1394
- DDM HANNA TE 267
  - BURIA TIK TOK TE 8555
  - LAGE DA CRUZ NALU TE 1220
- LAGE DA CRUZ ZAFER IA 1387
  - BURIA EXCEL TE 8791
  - LAGE DA CRUZ KAMALA 1124
- LAGE DA CRUZ 1618
  - LAGE DA CRUZ TE 1446

COMENTÁRIOS:

Um show de lote!!!!
Um dos destaques de sua geração, borrega com muito potencial de pista. Cabeça de extrema qualidade, comprimento corpóreo muito marcante, linha de dorso perfeita, muito boa cobertura muscular e passagens muito corretas.
Filha do Grande Campeão de Londrina 2024 e Campeão Nacional 2023, DDM Obiwan 888. Sua mãe é a importantíssima doadora Lage da Cruz 1618, melhor fêmea do ranking ABCDORPER 2023, de ótima média embrionária.
Borrega linda, para selecionadores exigentes.