VENDEDOR:
DORPER MONTE REAL

LOTE:
01

ANIMAL:
MONTE REAL IA 174

RAÇA:	SEXO:	NASC.:	TAT.:	FFB:
DORPER	FÊMEA	15/01/2020	174	O156865

- MONTE REAL IA 174
  - DORPER CAMPO VERDE IA 5877
    - DORPER CAMPO VERDE TE 5026
      - DORPER CAMPO VERDE TE 1513
      - DORPER CAMPO VERDE TE 1929
    - DORPER CAMPO VERDE TE 5256
      - DORPER CAMPO VERDE TE 3846
      - DORPER CAMPO VERDE TE 1637
  - MONTE REAL 96
    - MONTE REAL 45
      - KAIOWAS POISON TE 1082
      - KAIOWAS LARISSA 534
    - BURIA 4352
      - BURIA 3321
      - BURIA 1820

COMENTÁRIOS:

Linda e produtiva doadora, foi coletada apenas uma vez, e produziu 14 embriões. Com toda sua beleza e harmonia, produz muito bem. Teve seus filhos premiados nas nacionais de 2021, 2022 e 2023. Pronta para agregar em rebanhos com seleção criteriosa.
Seu pai o DCV5877 foi campeão na ExpoLondrina em 2017, premiado nas nacionais de 2015 e 17. Teve muitos filhos premiados em nacionais. O chamamos de “Pai de doadoras”. Deixou sua marca e contribuição na raça.
Sua mãe a MR96 é uma filha da matriarca Buriá 4352, doadora que produziu muito bem ao longo da vida e que traz em seu sangue grandes nomes como AFS Rolo, Buriá 1820, Buriá 27G.
Segue prenha do Buriá B787, 5º prêmio na nacional 2023. Reprodutor chefe do nosso plantel. Um filho do Buriá Excel. Parto previsto para abril.

VENDEDOR: DORPER MONTE REAL

LOTE: 02

ANIMAL: MONTE REAL TE 220

RAÇA:	SEXO:	NASC.:	TAT.:	FFB:
DORPER	FÊMEA	19/07/2020	220	O157096

MONTE REAL TE 220	DORPER CAMPO VERDE IA 5877	DORPER CAMPO VERDE TE 5026	DORPER CAMPO VERDE TE 1513
			DORPER CAMPO VERDE TE 1929
		DORPER CAMPO VERDE TE 5256	DORPER CAMPO VERDE TE 3846
			DORPER CAMPO VERDE TE 1637
	BURIA 4352	BURIA 3321	BURIA 1773
			BURIA IA 2568
		BURIA 1820	ROLO 45261 1156/1069
			27-26 BYS 1156/925

COMENTÁRIOS:

Imponente e bela. É uma doadora já provada em qualidade e quantidade. Teve suas filhas premiadas na nacional de 2023. Sua produção tem destaque. Traz em sua genética a boa carga de produzir bem.
Seu pai o DCV5877 foi campeão na ExpoLondrina em 2017, premiado nas nacionais de 2015 e 17. Teve muitos filhos premiados em nacionais. O chamamos de “Pai de doadoras”. Deixou sua marca e contribuição na raça.
Sua mãe é a doadora Buriá 4352, uma filha da importada Buriá 1820. Portanto neta direta dos AFS Rolo e Bys, traz em seu sangue grandes nomes como o AFS Big Ben, Six, Buriá 27G e 783.
Segue prenha do Buriá B787, consagrou-se 5º prêmio na nacional 2023. Um filho do Buriá Excel. Parto previsto entre 10 e 15 de abril.

VENDEDOR: DORPER MONTE REAL

LOTE: 03

ANIMAL: MONTE REAL TE 264

RAÇA:	SEXO:	NASC.:	TAT.:	FFB:
DORPER	FÊMEA	17/08/2021	264	O171764

MONTE REAL TE 264	DORPER CAMPO VERDE IA 5877	DORPER CAMPO VERDE TE 5026
		DORPER CAMPO VERDE TE 1513
		DORPER CAMPO VERDE TE 1929
	DORPER CAMPO VERDE TE 5256	DORPER CAMPO VERDE TE 3846
		DORPER CAMPO VERDE TE 1637
	MONTE REAL 40	BURIA 4137
		BURIA COMENDADOR 2939
		BURIA 2656
	BURIA 5150	BURIA 2905
		BURIA 1552

COMENTÁRIOS:

Linda e jovem matriz com um futuro promissor. Equilibrada, dorso reto, feminina e com características raciais desejadas.
Seu pai o DCV5877 foi campeão na ExpoLondrina em 2017, premiado nas nacionais de 2015 e 17. Teve muitos filhos premiados em nacionais. O chamamos de “Pai de doadoras”. Deixou sua marca e contribuição na raça.
Sua mãe é a Grande Campeã Nacional de 2017, a Monte Real 40. Além de campeã e linda, produz muito bem, tendo filho premiado em nacionais. A genética para fazer grandes fêmeas.
Segue próxima do parto.

VENDEDOR: DORPER MONTE REAL

LOTE: 04

ANIMAL: MONTE REAL 326

RAÇA:	SEXO:	NASC.:	TAT.:	FFB:
DORPER	FÊMEA	12/11/2022	326	O182210

MONTE REAL 326	BURIA TE 7885	BURIA GRANDPA JR TE 7057
		BURIA TE 5576
	BURIA KK IA 9147	INTERLAGOS TE 2198
		INTERLAGOS TE 1934
	INTERLAGOS CINDERELA TE 2597	BURIA COMENDADOR 2939
	BURIA 4137	BURIA 2656
	MONTE REAL TE 108	BURIA 2905
	BURIA 5150	BURIA 1552

COMENTÁRIOS:

Uma das mais belas fêmeas já produzidas em nossa cabanha. Perfeita aos olhos. Tem as características raciais que buscamos nas fêmeas.
Consagrou-se 1º Prêmio na nacional em 2023.
Seu pai é o Buriá KK 9147, produção de destaque e inquestionável. Seus filhos foram campeões na nacional em 2024.
Sua mãe é a doadora Monte Real 108, irmã própria da Grande Campeã Nacional de 2017 a MR40.
Segue inseminada com o atual Grande Campeão Nacional o DCM Rolex.

VENDEDOR: DORPER MONTE REAL

LOTE: 05

ANIMAL: MONTE REAL 380

RAÇA:	SEXO:	NASC.:	TAT.:	FFB:
DORPER	FÊMEA	26/01/2024	380	O187287

MONTE REAL 380	BURIA TE B649	BURIA EXCEL TE 8791
		BURIA TE 7885
		BURIA TE 6774
	BURIA TE 6778	RED BUL 770140314
		770140180
	DORPER CAMPO VERDE TE 6319	DORPER CAMPO VERDE TE 4557
		DORPER CAMPO VERDE 038
		DORPER CAMPO VERDE TE 4751
		DORPER CAMPO VERDE TE 2123
		DORPER CAMPO VERDE TE 1513
		DORPER CAMPO VERDE TE 1972

COMENTÁRIOS:

Beleza e muita musculatura em equilíbrio nesta borrega. Pescoço lançado, cabeça forte e feminina, dorso reto e muita expectativa na sua produção. É fruto de uma acasalamento por nós tão desejado.
Seu pai é o Buriá B649, um lindo filho do Buriá Excel com a importada Buriá 6778. Portanto seu avô paterno é o Buriá Biticoin e avô materno é o campeão mundial RedBul.
Sua mãe é a matriarca DCV6319, em seu pedigree encontramos a base do rebanho Campo Verde. Uma filha do Ataturk, reservado grande campeão nacional em matriz filha do Bi-campeão nacional de progênie o DCV Rikus. Como também o dupla tatuagem e grande campeão nacional Karoo, Rolo, Hotdog e Burgersdorp.
Segue coberta do Buriá B787, 5º prêmio na nacional 2023. Um filho do Buriá Excel.

VENDEDOR: DORPER MONTE REAL

LOTE: 06

ANIMAL: MONTE REAL 384

RAÇA:	SEXO:	NASC.:	TAT.:	FFB:
DORPER	FÊMEA	17/04/2024	384	O190966

MONTE REAL 384	BURIA B787	BURIA EXCEL TE 8791
		BURIA TE 7885
		BURIA TE 6774
	BURIA 6942	BURIA FACEGUN TE 6241
		BURIA IA 5246
	MONTE REAL 300	KAIOWAS LP4 SUPERBOY TE 1351
		PLATINUM 1700158135
		1104 1700108244
	KAIOWAS WAIMEA TE 1993	KAIOWAS FS2 DIAMANT 1731
		KAIOWAS WOOPY TE 506

COMENTÁRIOS:

Pronta para as pistas. Uma borrega de encher os olhos. Equilíbrio, feminilidade, musculatura bem distribuída, aprumos perfeitos, pescoço lançado, cabeça bem definida e uma vida produtiva pela frente.
Seu pai é o Buriá B787, consagrou-se 5º prêmio na nacional de 2023 em pista bem concorrida. Um filho do Buriá Excel. Traz em seu sangue os AFS RedBul, Dollar, Grandpa, Facebook.
Sua mãe é a Monte Real 300, jovem e linda matriz filha do Kaiowas Superboy 1351, reprodutor que foi o Campeão Nacional de progênie em 2023 e produziu muitos campeões pelo país.
Segue inseminada do atual Grande Campeão Nacional o DCM Rolex.

VENDEDOR: DORPER MONTE REAL

LOTE: 07

ANIMAL: BURIA B787

RAÇA:	SEXO:	NASC.:	TAT.:	FFB:
DORPER	MACHO	04/08/2022	B787	O174627

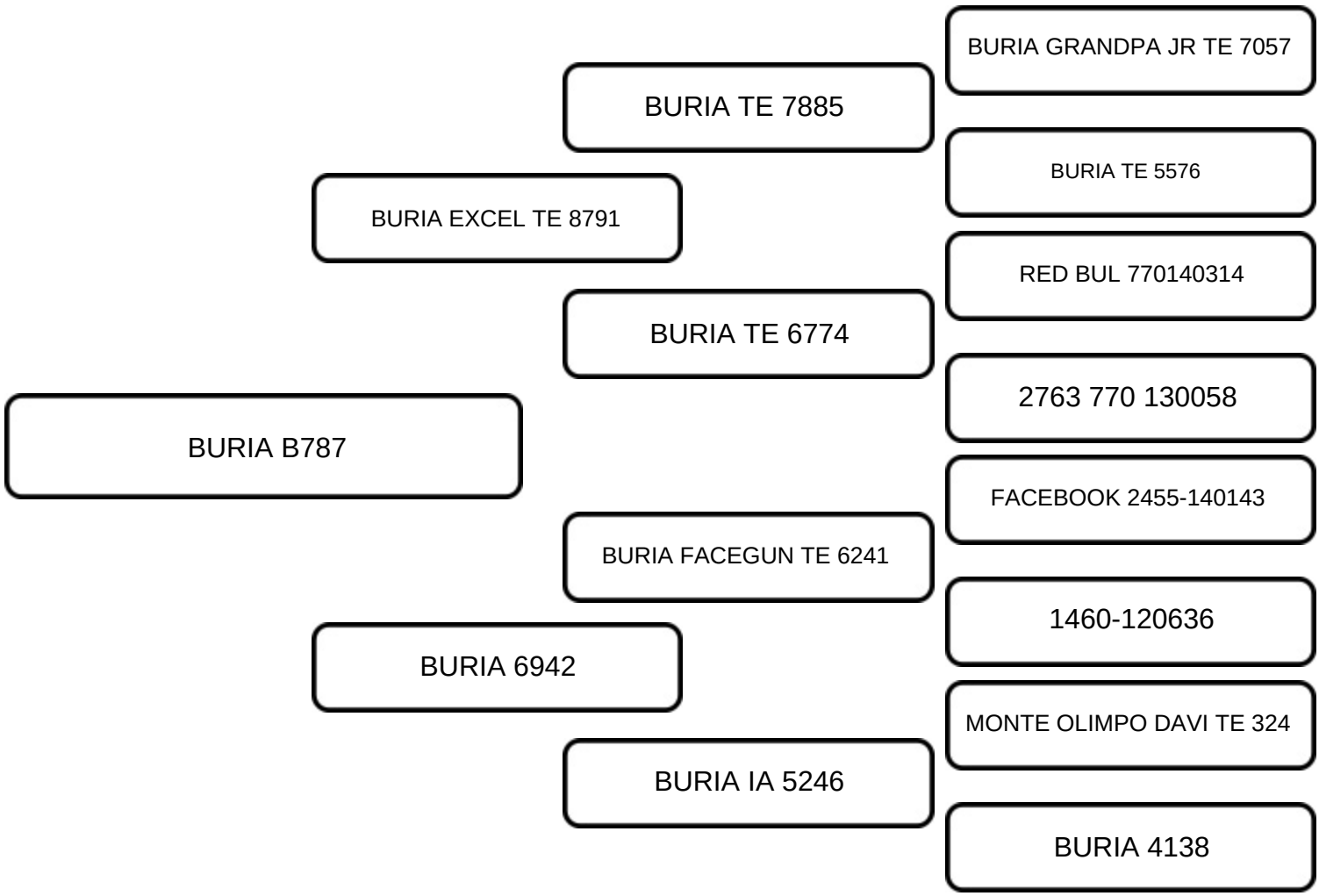

COMENTÁRIOS:

Um espetáculo de morfologia e produção.
Muita musculatura bem distribuída, passagens seguras, aprumos corretos, dorso reto, pescoço lançado e possui uma característica desejada por grandes cabanhas que é a PROFUNDIDADE.
Consagrou-se 5º prêmio na nacional em 2023 em pista bem concorrida.
Seu pai é o Buriá Excel, reservado Campeão Nacional. Um dos reprodutores mais importantes da atualidade no país, tem uma produção que encanta e ganha prêmios por onde passa. Portanto é neto do Buriá Biticoin.
Sua mãe a Buriá 6942 é uma excelente matriz filha do importado Buriá Facegun.
Reprodutor que usamos e aprovamos. Um bom exemplo é a Monte Real 384 que está também neste leilão.
PESO: 116 KG - CE: 36 CM

VENDEDOR: DORPER MONTE REAL

LOTE: 08

ANIMAL: BURIA TE B649

RAÇA:	SEXO:	NASC.:	TAT.:	FFB:
DORPER	MACHO	11/06/2022	B649	O173095

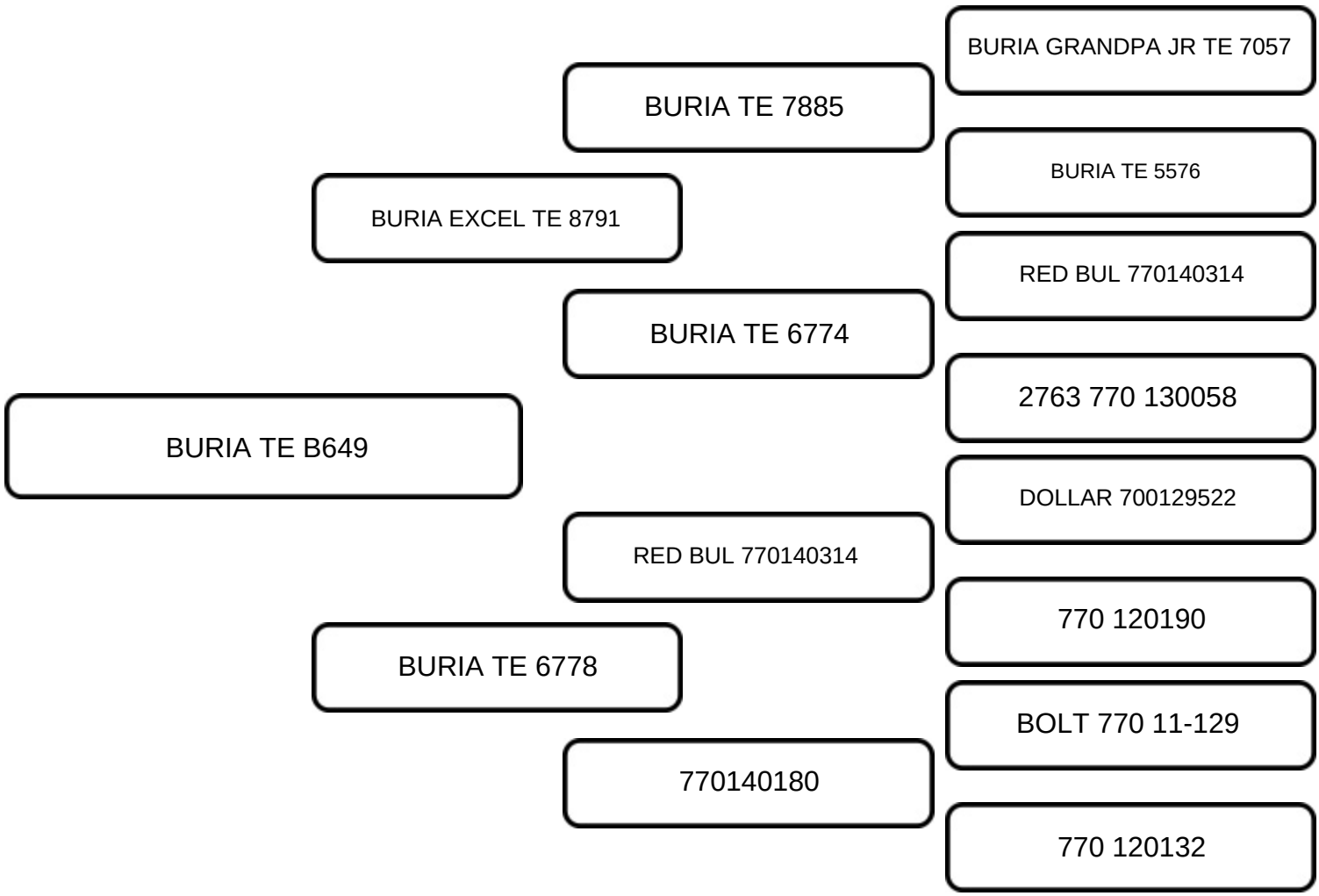

COMENTÁRIOS:

Um reprodutor para agregar e refinar qualidades.
As características raciais desejadas em um reprodutor estão evidentes neste jovem macho.
Seu pai é o Buriá Excel, reservado Campeão Nacional. Um dos reprodutores mais importantes da atualidade no país, tem uma produção que encanta e ganha prêmios por onde passa.
Sua mãe é a importada Buriá 6778, uma filha do Campeão Mundial AFS RedBul. Na linha alta é neta do Dollar na linha baixa neta do Bolt. Sangue nobre.
Oportunidade para adquirir um jovem reprodutor já comprovado e com genética importada.
PESO: 115 KG - CE: 34 CM

VENDEDOR: DORPER MONTE REAL

LOTE: 09

ANIMAL: MONTE REAL 379

RAÇA:	SEXO:	NASC.:	TAT.:	FFB:
DORPER	MACHO	15/09/2024	379	O194152

MONTE REAL 379	DPS OA TE 409	DPS MACAU 174	DDM PHILIPPINO TE 328
			INTERLAGOS ESPERANÇA TE 2304
		DPS NAOMI TE 138	DGA DORPER FUSILLI TE 171
			DORPER CAMPO VERDE TE 7366
	MONTE REAL 280	MONTE REAL TE 111	BURIA 4137
			BURIA 5150
		MONTE REAL IA 174	DORPER CAMPO VERDE IA 5877
			MONTE REAL 96

COMENTÁRIOS:

Um borrego que nos impressiona com sua precocidade e morfologia. Dorso reto, pescoço lançado, cabeça forte e muito bem preenchido.
Tem as características desejadas para um reprodutor.
Seu pai é o DPS 409, o Major, sagrou-se Grande Campeão da ExpoOvinos Atibaia-SP 2024, Reservado Grande Campeão ExpoAgro Jacareí-SP e premiado nas nacionais 2023 e 2024 em pista pesada. Filho do DPS Macau. Em sua linha baixa encontramos o Campeão nacional Fusilli e o Grande Campeão Mundial Bolt.
Sua mãe é a Monte Real 280, uma matriz filha do Monte Real 111 que é irmão próprio da Grande Campeã Nacional de 2017 a MR40 com a Monte Real 174, linda doadora presente neste leilão. Genética campeã nas pistas e produção.
Peso: 63kg CE: 30 cm

VENDEDOR: DORPER MONTE REAL

LOTE: 10

ANIMAL: MONTE REAL TE 110

RAÇA:	SEXO:	NASC.:	TAT.:	FFB:
DORPER	FÊMEA	27/11/2018	110	O144516

MONTE REAL TE 110	NOODLE SEUN 2455150756	NOODLE 2105100041
		1460130333
	BURIA DANKIE TE 7077	KYKWEER 455-10-0431
	2455140405	WOELEWATEREWE557 090354
	BURIA 2905	BURIA 1763
		BURIA 1420
	BURIA 5150	BURIA 1113
	BURIA 1552	BURIA 872

COMENTÁRIOS:

Consagrou-se 5º prêmio na nacional de 2019 em pista com 46 outras fêmeas.
Doadora que produz muito bem. Em suas duas coletas produziu 12 e 10 embriões.
Seu pai é o Buriá Dankie 7077, pai de campeões nacionais, importado da África do Sul. Um filho do Noodle Seun, genética para selecionadores.
Sua mãe é a Buriá 5150, mãe da Grande Campeã Nacional de 2017 como também de outras excelentes matrizes. Linha genética com grande produção na Buriá, vindo dos Africanos Bells e Six. Como também das matriarcas 1420 e 1440.
Esta parida com um borrego macho ao pé (Monte Real 385) do dia 08/12/2024, filho do BURIA B787.
Segue inseminada do atual Grande Campeão Nacional o DCM Rolex.

VENDEDOR: DORPER MONTE REAL

LOTE: 11

ANIMAL: MONTE REAL TE 320

RAÇA:	SEXO:	NASC.:	TAT.:	FFB:
DORPER	FÊMEA	08/11/2022	320	O182197

MONTE REAL TE 320	BURIA TE 7891	BURIA GRANDPA JR TE 7057
		NOODLE SEUN 2455150756
		2455-1419 2455131478
	BURIA TE 5576	FACEBOOK 2455-140143
		2455-130671
	MONTE REAL 40	BURIA 4137
		BURIA COMENDADOR 2939
		BURIA 2656
	BURIA 5150	BURIA 2905
		BURIA 1552

COMENTÁRIOS:

Uma jovem matriz cheia de qualidades, dentre elas a habilidade materna e a cabeça forte.
Seu pai o Buriá 7891, um filho do Grandpa Jr com a importada Buriá 5576.
Sua produção se destaca com filhas campeã nacional e o Buriá Secret, campeão nordestino. Traz em seu sangue os AFS NoodleSeun, Ranger, Facebook.
Sua mãe é a Grande Campeã Nacional de 2017, a Monte Real 40. Além de campeã e linda, produz muito bem, tendo filho premiado em nacionais. A genética para fazer grandes fêmeas.
Segue parida de fêmea (Monte Real 400) do dia 13/01/2025, filha do BURIA B787.

VENDEDOR: DORPER MONTE REAL

LOTE: 12

ANIMAL: DORPER CAMPO VERDE TE 6319

RAÇA:	SEXO:	NASC.:	TAT.:	FFB:
DORPER	FÊMEA	21/11/2015	6319	O106848

DORPER CAMPO VERDE TE 6319	DORPER CAMPO VERDE 038	5090 (1054 1156)
		15154 RJ (999 770)
	DORPER CAMPO VERDE TE 4557	770-1556 6528
	DORPER CAMPO VERDE TE 2123	1710 0943 2006 0304
	DORPER CAMPO VERDE TE 1513	DORPER CAMPO VERDE 167
		DORPER CAMPO VERDE 210
	DORPER CAMPO VERDE TE 4751	1156-1352 7308
	DORPER CAMPO VERDE TE 1972	1156-1091

COMENTÁRIOS:

Uma verdadeira matriarca. Produziu entre tantos a Monte Real 178, Monte Real 238, Monte Real 328, Monte Real 223 e outros.
Em seu pedigree encontramos a base do rebanho Campo Verde.
Uma filha do Ataturk, reservado grande campeão nacional em matriz filha do Bi-campeão nacional de progênie o DCV Rikus. Na linha alta tem o Karoo DCV038 reprodutor dupla tatuagem e grande campeão nacional. E também traz Rolo, Mário, Boesman, Alarm, Hotdog e Burgersdorp.
Esta junto com uma linda filha, Monte Real 396, nasc em 15/09/2024, em fase de desmama. O pai é o DPS 409, Major.
Segue inseminada do atual Grande Campeão Nacional o DCM Rolex.

VENDEDOR: DORPER MONTE REAL

LOTE: 14

ANIMAL: MONTE REAL TE 370

RAÇA:	SEXO:	NASC.:	TAT.:	FFB:
DORPER	FÊMEA	15/09/2023	370	O189631

MONTE REAL TE 370	BURIA TE 7891	BURIA GRANDPA JR TE 7057
		NOODLE SEUN 2455150756
		2455-1419 2455131478
	BURIA TE 5576	FACEBOOK 2455-140143
		2455-130671
	FIVE STARS DORPER TE 981	FIVE STARS ALMADEN 177
		DORPER CAMPO VERDE TE 1672
	MONTE REAL TE 172	BURIA 3321
	BURIA 4352	BURIA 1820

COMENTÁRIOS:

Tem capacidade para disputar pista em nível nacional. Feminilidade, equilíbrio, dorso reto, aprumos perfeitos e características raciais a definem. Seu pai o Buriá 7891, um filho do Grandpa Jr com a importada Buriá 5576. Sua produção se destaca com filhas campeã nacional e o Buriá Secret, campeão nordestino. Traz em seu sangue os AFS NoodleSeun, Ranger, Facebook.

Sua mãe é a doadora Monte Real TE 172, é fruto de uma coleta que produziu 23 embriões. Traz em seu sangue a genética de campeões de pista e produção. Como os AFS Rolo, Bys, Big Ben, Six, Buriá 1820, Buriá 27G e 783.

Esta parida de um excelente borrego (Monte Real 387) filho do Buriá B787, do dia 13/12/2024.

Segue inseminada com o atual Grande Campeão Nacional o DCM Rolex.

VENDEDOR: DORPER MONTE REAL

LOTE: 15

ANIMAL: MONTE REAL TE 362

RAÇA:	SEXO:	NASC.:	TAT.:	FFB:
DORPER	FÊMEA	14/09/2023	362	O189633

MONTE REAL TE 362	BURIA TE 7063	1700145002
		1700129481
	BURIA NUBANK TE 8889	FACEBOOK 2455-140143
	BURIA TE 5576	2455-130671
	DORPER CAMPO VERDE IA 5877	DORPER CAMPO VERDE TE 5026
		DORPER CAMPO VERDE TE 5256
	MONTE REAL IA 206	BURIA 4137
	MONTE REAL 40	BURIA 5150

COMENTÁRIOS:

Habilidade materna em evidência. Borrega que se doou a amamentação e por isso a vemos com menos peso. Veja imagem desta linda fêmea antes de parir. Digna a agregar em qualquer plantel no país.
Seu pai é o Buriá Nubank TE 8889, reprodutor consagrado por sua produção em todo o país. Campeão de progênie na nordestina 2023 e em diversas outras exposições.
Sua mãe é a doadora Monte Real 206, filha de dois ícones da raça, o campeão DCV5877 e a Grande Campeã Nacional de 2017 a Monte Real 40. Genética de campeões de pista e produção.
Esta parida de um borrego macho (Monte Real 389) do dia 12/01/2025, filho do BURIA B787.
Segue inseminada com o atual Grande Campeão Nacional o DCM Rolex.

VENDEDOR: DORPER MONTE REAL

LOTE: 16

ANIMAL: MONTE REAL TE 364

RAÇA:	SEXO:	NASC.:	TAT.:	FFB:
DORPER	FÊMEA	15/09/2023	364	O189626

MONTE REAL TE 364	DORPER CAMPO VERDE TE 7265	DORPER CAMPO VERDE TE 6564	DORPER CAMPO VERDE TE 4557
			DORPER CAMPO VERDE TE 1678
		DORPER CAMPO VERDE TE 6162	DORPER CAMPO VERDE TE 5026
			DORPER CAMPO VERDE TE 4415
	MONTE REAL 40	BURIA 4137	BURIA COMENDADOR 2939
			BURIA 2656
		BURIA 5150	BURIA 2905
			BURIA 1552

COMENTÁRIOS:

Possui características desejadas em uma boa matriz, como feminilidade, dorso reto, aprumos corretos, equilíbrio no corpo e habilidade materna.
Seu pai é o DCV7265, reprodutor que vem de grandes nomes da DCV como Nairóbi, Karoo e destaque para a histórica DCV1678.
Sua mãe é a Grande Campeã Nacional de 2017, a Monte Real 40. Além de campeã e linda, produz muito bem, tendo filho premiado em nacionais. A genética para fazer grandes fêmeas.
Segue parida de uma linda fêmea filha do Buriá B787.

VENDEDOR: DORPER MONTE REAL

LOTE: 17

ANIMAL: MONTE REAL 398

RAÇA:	SEXO:	NASC.:	TAT.:	FFB:
DORPER	FÊMEA	15/09/2024	398	O194155

MONTE REAL 398	DPS MACAU 174	DDM PHILIPPINO TE 328
		INTERLAGOS ESPERANÇA TE 2304
	DPS OA TE 409	DGA DORPER FUSILLI TE 171
	DPS NAOMI TE 138	DORPER CAMPO VERDE TE 7366
	DORPER CAMPO VERDE TE 4557	DORPER CAMPO VERDE 038
		DORPER CAMPO VERDE TE 2123
	DORPER CAMPO VERDE TE 6319	DORPER CAMPO VERDE TE 1513
	DORPER CAMPO VERDE TE 4751	DORPER CAMPO VERDE TE 1972

COMENTÁRIOS:

Borrega pronta para as pistas. Linda, pescoço lançado, dorso reto, aprumos corretos e características raciais evidentes.
Seu pai é o DPS 409, o Major, sagrou-se Grande Campeão da ExpoOvinos Atibaia-SP 2024, Reservado Grande Campeão ExpoAgro Jacareí-SP e premiado nas nacionais 2023 e 2024 em pista pesada. Filho do DPS Macau. Em sua linha baixa encontramos o Campeão nacional Fusilli e o Grande Campeão Mundial Bolt.
Sua mãe é a matriarca DCV6319, em seu pedigree encontramos a base do rebanho Campo Verde. Uma filha do Ataturk, reservado grande campeão nacional em matriz filha do Bi-campeão nacional de progênie o DCV Rikus. Como também o dupla tatuagem e grande campeão nacional karoo, Rolo, Hotdog e Burgersdorp.
Oportunidade única em adquirir uma borrega que tem um grande futuro nas pistas e na produção.

VENDEDOR: DORPER MONTE REAL

LOTE: 18

ANIMAL: MONTE REAL IA 128

RAÇA:	SEXO:	NASC.:	TAT.:	FFB:
DORPER	FÊMEA	14/05/2019	128	O140968

MONTE REAL IA 128	DORPER CAMPO VERDE IA 5877	DORPER CAMPO VERDE TE 5026	DORPER CAMPO VERDE TE 1513
			DORPER CAMPO VERDE TE 1929
		DORPER CAMPO VERDE TE 5256	DORPER CAMPO VERDE TE 3846
			DORPER CAMPO VERDE TE 1637
	BURIA 5150	BURIA 2905	BURIA 1763
			BURIA 1420
		BURIA 1552	BURIA 1113
			BURIA 872

COMENTÁRIOS:

Matriz já formada que apresenta equilíbrio e dorso reto. Produziu entre muitos o reprodutor Monte Real TE 267.
Seu pai o DCV5877 foi campeão na ExpoLondrina em 2017, premiado nas nacionais de 2015 e 17. Teve muitos filhos premiados em nacionais. O chamamos de “Pai de doadoras”. Deixou sua marca e contribuição na raça.
Sua mãe produziu a Grande Campeã Nacional de 2017, a Monte Real 40, portanto é irmã sua irmã materna. Além de campeã e linda, produz muito bem, tendo filho premiado em nacionais. A genética para fazer grandes fêmeas.
Segue inseminada do atual Grande Campeão Nacional o DCM Rolex.

VENDEDOR: DORPER MONTE REAL

LOTE: 19

ANIMAL: MONTE REAL TE 106

RAÇA:	SEXO:	NASC.:	TAT.:	FFB:
DORPER	FÊMEA	27/11/2018	106	O144515

MONTE REAL TE 106	NOODLE SEUN 2455150756	NOODLE 2105100041
		1460130333
	BURIA DANKIE TE 7077	KYKWEER 455-10-0431
	2455140405	WOELEWATEREWE557 090354
	BURIA 2905	BURIA 1763
		BURIA 1420
	BURIA 5150	BURIA 1113
	BURIA 1552	BURIA 872

COMENTÁRIOS:

Matriz forte que tem uma longa vida reprodutiva pela frente. Equilibrada, dorso reto, profunda, aprumos corretos e produz muito bem.
Seu pai é o Buriá Dankie 7077, pai de campeões nacionais, embrião importado da África do Sul. Um filho do AFS Noodle Seun, genética para selecionadores.
Sua mãe é a Buriá 5150, mãe da Grande Campeã Nacional de 2017 como também de outras excelentes matrizes. Linha genética com grande produção na Buriá. Entre eles os Africanos Bells e Six. Como também das matriarcas 1420 e 1440.
Segue coberta do Buriá B787, 5º prêmio na nacional 2023. Reprodutor chefe do nosso plantel. Um filho do Buriá Excel.

VENDEDOR: DORPER MONTE REAL

LOTE: 20

ANIMAL: MONTE REAL 376

RAÇA:	SEXO:	NASC.:	TAT.:	FFB:
DORPER	FÊMEA	12/12/2023	376	O187281

MONTE REAL 376	BURIA TE 7885	MONTE REAL TE 249	BURIA GRANDPA JR TE 7057
			BURIA TE 5576
		MONTE REAL 40	BURIA 4137
			BURIA 5150
	BURIA KK IA 9147	MONTE REAL 326	BURIA TE 7885
			INTERLAGOS CINDERELA TE 2597
		MONTE REAL TE 108	BURIA 4137
			BURIA 5150

COMENTÁRIOS:

Borrega que se apresenta com um futuro promissor na produção. Feminilidade e características raciais presentes.
Seu pai é o Monte Real TE 249, premiado nas nacionais de 2022 e 23. Um filho do grande reprodutor nacional o Buriá Biticoin com a Monte Real 40, Grande Campeã Nacional 2017.
Sua mãe é a Monte Real 326, consagrou-se 1º prêmio na nacional em 2023. Uma das mais belas fêmeas já produzidas em nossa cabanha. Perfeita aos olhos. Características raciais que buscamos nas fêmeas.
Segue prenha do Buriá B787, 5º prêmio na nacional 2023. Um filho do Buriá Excel. Reprodutor chefe do nosso plantel.

VENDEDOR: DORPER MONTE REAL

LOTE: 21

ANIMAL: MONTE REAL 300

RAÇA:	SEXO:	NASC.:	TAT.:	FFB:
DORPER	FÊMEA	18/05/2022	300	O173624

MONTE REAL 300	PLATINUM 1700158135	PERFECT 1700139498
		1108 700108185
	KAIOWAS LP4 SUPERBOY TE 1351	JO JO 770 070308
	1104 1700108244	1700 084082
	KAIOWAS FS2 DIAMANT 1731	KAIOWAS DRAKE TE 1491
		FIVE STARS DORPER IA 534
	KAIOWAS WAIMEA TE 1993	KAIOWAS QUEST TE 169
	KAIOWAS WOOPY TE 506	CAPRICÓRNIO 468

COMENTÁRIOS:

Jovem e bela matriz que já produziu a Monte Real 384, ofertada aqui neste leilão. Produção provada e aprovada.
Seu pai é o grande Kaiowas Superboy 1351, campeão nacional de progênie em 2023 e também produziu muitos campeões pelo país.
Sua mãe a Kaiowas Waimea TE 1993, vem de importantes linhas produtivas da Kaiowas, como o Kaiowas Drake que é pai da Bi-campeã nacional Domenika.
Segue prenha do Buriá B787, 5º prêmio na nacional 2023. Um filho do Buriá Excel. Reprodutor chefe do nosso plantel. Parto previsto para abril.

VENDEDOR: DORPER MONTE REAL

LOTE: 22

ANIMAL: MONTE REAL TE 172

RAÇA:	SEXO:	NASC.:	TAT.:	FFB:
DORPER	FÊMEA	14/12/2019	172	O157092

MONTE REAL TE 172	FIVE STARS ALMADEN 177	FIVE STARS TAM 044
		FIVE STARS NINA 021
	FIVE STARS DORPER TE 981	07-0319 557/6746
	DORPER CAMPO VERDE TE 1672	05-0174 557/5974
	BURIA 3321	BURIA 1773
		BURIA IA 2568
	BURIA 4352	ROLO 45261 1156/1069
	BURIA 1820	27-26 BYS 1156/925

COMENTÁRIOS:

Elegante e feminina. Linhas harmônicas e com definição dentro das características raciais desejadas. Matriz com produção de destaque.
Seu pai é o Five Stars Épico 981, reservado campeão nacional e campeão da Copa do Brasil. Traz em seu sangue a base do rebanho Five Stars.
Sua mãe é a doadora Buriá 4352, uma filha da importada Buriá 1820.
Portanto neta direta dos AFS Rolo e Bys, traz em seu sangue grandes nomes como o AFS Big Ben, Six, Buriá 1820, Buriá 27G e 783.
Segue prenha do Buriá B787, 5º prêmio na nacional 2023. Reprodutor chefe do nosso plantel. Um filho do Buriá Excel. Previsão de parto para final de março.

VENDEDOR: DORPER MONTE REAL

LOTE: 23

ANIMAL: MONTE REAL TE 108

RAÇA:	SEXO:	NASC.:	TAT.:	FFB:
DORPER	FÊMEA	27/11/2018	108	O144518

MONTE REAL TE 108	BURIA 4137	BURIA COMENDADOR 2939	BURIA MASSAI TE 1765
			BURIA TE 1952
		BURIA 2656	BURIA 1379
			BURIA 1440
	BURIA 5150	BURIA 2905	BURIA 1763
			BURIA 1420
		BURIA 1552	BURIA 1113
			BURIA 872

COMENTÁRIOS:

Irmã própria da Monte Real 40, Grande Campeã Nacional 2017!!
Doadora que produziu a Monte Real 326, linda borrega que consagrou-se 1º prêmio na nacional em 2023.
Seu pai é o Buriá 4137, pai da MR40 Grande Campeã Nacional em 2017 e outros campeões. Traz em seu sangue grandes nomes da raça como o Comendador, o famoso Buriá 783 e o AFS Rolo.
Sua mãe é a Buriá 5150, mãe da Grande Campeã Nacional de 2017 como também de outras excelentes matrizes. Linha genética com grande produção na Buriá. Entre eles os Africanos Bells e Six. Como também das matriarcas 1420 e 1440.
Segue inseminada do atual Grande Campeão Nacional o DCM Rolex.

VENDEDOR: DORPER MONTE REAL

LOTE: 24

ANIMAL: MONTE REAL TE 104

RAÇA:	SEXO:	NASC.:	TAT.:	FFB:
DORPER	FÊMEA	27/11/2018	104	O144517

MONTE REAL TE 104	BURIA 4137	BURIA COMENDADOR 2939	BURIA MASSAI TE 1765
			BURIA TE 1952
		BURIA 2656	BURIA 1379
			BURIA 1440
	BURIA 5150	BURIA 2905	BURIA 1763
			BURIA 1420
		BURIA 1552	BURIA 1113
			BURIA 872

COMENTÁRIOS:

Irmã própria da Monte Real 40, Grande Campeã Nacional 2017!!
Matriz que produz bem.
Seu pai é o Buriá 4137, pai da MR40 Grande Campeã Nacional em 2017 e outros campeões. Traz em seu sangue grandes nomes da raça como o Comendador, o famoso Buriá 783 e o AFS Rolo.
Sua mãe é a Buriá 5150, mãe da Grande Campeã Nacional de 2017 como também de outras excelentes matrizes. Linha genética com grande produção na Buriá. Entre eles os Africanos Bells e Six. Como também das matriarcas 1420 e 1440.
Segue inseminada do atual Grande Campeão Nacional o DCM Rolex.

VENDEDOR: DORPER MONTE REAL

LOTE: 25

ANIMAL: MONTE REAL 369

RAÇA:	SEXO:	NASC.:	TAT.:	FFB:
DORPER	MACHO	01/05/2024	369	O190965

MONTE REAL 369	BURIA B787	BURIA EXCEL TE 8791	BURIA TE 7885
			BURIA TE 6774
		BURIA 6942	BURIA FACEGUN TE 6241
			BURIA IA 5246
	MONTE REAL TE 106	BURIA DANKIE TE 7077	NOODLE SEUN 2455150756
			2455140405
		BURIA 5150	BURIA 2905
			BURIA 1552

COMENTÁRIOS:

Borrego pronto para iniciar sua vida reprodutiva. Apresenta muita profundidade e cabeça forte.
Seu pai é o Buriá B787, consagrou-se 5º prêmio na nacional de 2023 em pista bem concorrida. Um filho do Buriá Excel. Portanto neto do Buriá Biticoin. Traz em seu sangue os AFS RedBul, Dollar, Grandpa, Facebook.
Sua mãe é a Monte Real 106, matriz filha do importado Buriá Dankie 7077, pai de campeões nacionais, embrião importado da África do Sul. Um filho do AFS Noodle Seun.
Peso: 64 kg CE: 30 cm

VENDEDOR: DORPER MONTE REAL

LOTE: 26

ANIMAL: MONTE REAL 383

RAÇA:	SEXO:	NASC.:	TAT.:	FFB:
DORPER	MACHO	15/09/2024	383	O194157

MONTE REAL 383	DPS MACAU 174	DDM PHILIPPINO TE 328
		INTERLAGOS ESPERANÇA TE 2304
	DPS OA TE 409	DGA DORPER FUSILLI TE 171
	DPS NAOMI TE 138	DORPER CAMPO VERDE TE 7366
	DORPER CAMPO VERDE IA 5877	DORPER CAMPO VERDE TE 5026
	MONTE REAL IA 206	DORPER CAMPO VERDE TE 5256
	MONTE REAL 40	BURIA 4137
		BURIA 5150

COMENTÁRIOS:

Pronto para as pistas. Um excelente borrego.
Cabeça forte, dorso reto, passagens seguras e bons aprumos.
Seu pai é o DPS 409, o Major, sagrou-se Grande Campeão da ExpoOvinos Atibaia-SP 2024, Reservado Grande Campeão ExpoAgro Jacareí-SP e premiado nas nacionais 2023 e 2024 em pista pesada. Filho do DPS Macau. Em sua linha baixa encontramos o Campeão nacional Fusilli e o Grande Campeão Mundial Bolt.
Sua mãe é a doadora Monte Real 206, filha de dois ícones da raça, o campeão DCV5877 e a Grande Campeã Nacional de 2017 a Monte Real 40. Genética de campeões de pista e produção.
Peso: 52kg CE: 29 cm

VENDEDOR: DORPER MONTE REAL

LOTE: 27

ANIMAL: MONTE REAL 394

RAÇA:	SEXO:	NASC.:	TAT.:	FFB:
DORPER	FÊMEA	15/09/2024	394	O194153

MONTE REAL 394	DPS MACAU 174	DDM PHILIPPINO TE 328
		INTERLAGOS ESPERANÇA TE 2304
	DPS OA TE 409	DGA DORPER FUSILLI TE 171
	DPS NAOMI TE 138	DORPER CAMPO VERDE TE 7366
	BURIA 4137	BURIA COMENDADOR 2939
		BURIA 2656
	MONTE REAL TE 104	BURIA 2905
	BURIA 5150	BURIA 1552

COMENTÁRIOS:

Linda borrega com genética ímpar e uma vida inteira para as pistas e produção.
Seu pai é o DPS 409, o Major, sagrou-se Grande Campeão da ExpoOvinos Atibaia-SP 2024, Reservado Grande Campeão ExpoAgro Jacareí-SP e premiado nas nacionais 2023 e 2024 em pista pesada. Filho do DPS Macau. Em sua linha baixa encontramos o Campeão nacional Fusilli e o Grande Campeão Mundial Bolt.
Sua mãe a Monte Real TE 104, é irmã própria da Grande Campeã Nacional de 2017, a MR40. Matriz que produz bem. Genética para produzir grandes fêmeas.

VENDEDOR: DORPER MONTE REAL

LOTE: 28

ANIMAL: MONTE REAL TE 404

RAÇA:	SEXO:	NASC.:	TAT.:	FFB:
DORPER	FÊMEA	04/01/2025	404	O196655

MONTE REAL TE 404	FACEBOOK 2455-140143	RANGER 1460-12-0365
		1460-10-0410
	BURIA FACEGUN TE 6241	TOPGUN 1460-09-0926
	1460-120636	1460-10-0291
	KAIOWAS LP4 SUPERBOY TE 1351	PLATINUM 1700158135
	MONTE REAL 300	1104 1700108244
	KAIOWAS WAIMEA TE 1993	KAIOWAS FS2 DIAMANT 1731
		KAIOWAS WOOPY TE 506

COMENTÁRIOS:

Filha da doadora Monte Real 300, genética do grande Kaiowas Superboy 1351, campeão nacional de progênie em 2023 e também produziu muitos campeões pelo país em Kaiowas Waimea TE 1993, vem de importantes linhas produtivas da Kaiowas, como o Kaiowas Drake que é pai da Bi-campeã nacional Domenika. Na linha alta simplesmente Buria Facegun, portanto Facebook.

VENDEDOR: DORPER MONTE REAL

LOTE: 29

ANIMAL: MONTE REAL TE 406

RAÇA:	SEXO:	NASC.:	TAT.:	FFB:
DORPER	FÊMEA	05/01/2025	406	O196660

MONTE REAL TE 406	BURIA B787	BURIA EXCEL TE 8791
		BURIA TE 7885
		BURIA TE 6774
	BURIA 6942	BURIA FACEGUN TE 6241
		BURIA IA 5246
	MONTE REAL TE 220	DORPER CAMPO VERDE IA 5877
		DORPER CAMPO VERDE TE 5026
		DORPER CAMPO VERDE TE 5256
	BURIA 4352	BURIA 3321
		BURIA 1820

COMENTÁRIOS:

Filha do Buria B787, 5º prêmio na nacional em 2023 em pista bem concorrida que vem de Buria Excel, reservado Campeão Nacional. Um dos reprodutores mais importantes da atualidade no país, tem uma produção que encanta e ganha prêmios por onde passa. Portanto é neto do Buriá Biticoin em matriz Buriá Facegun.Teve suas filhas premiadas na nacional de 2023. Sua produção tem destaque. Traz em sua genética a boa carga de produzir bem.

Sua mãe vem de DCV5877 foi campeão na ExpoLondrina em 2017, premiado nas nacionais de 2015 e 17. Teve muitos filhos premiados em nacionais. O chamamos de “Pai de doadoras”. Deixou sua marca e contribuição na raça em matriz Buriá 4352, uma filha da importada Buriá 1820. Portanto neta direta dos AFS Rolo e Bys, traz em seu sangue grandes nomes como o AFS Big Ben, Six, Buriá 27G e 783.

VENDEDOR: DORPER MONTE REAL

LOTE: 31

ANIMAL: MONTE REAL TE 409

RAÇA:	SEXO:	NASC.:	TAT.:	FFB:
DORPER	MACHO	02/01/2025	409	O196656

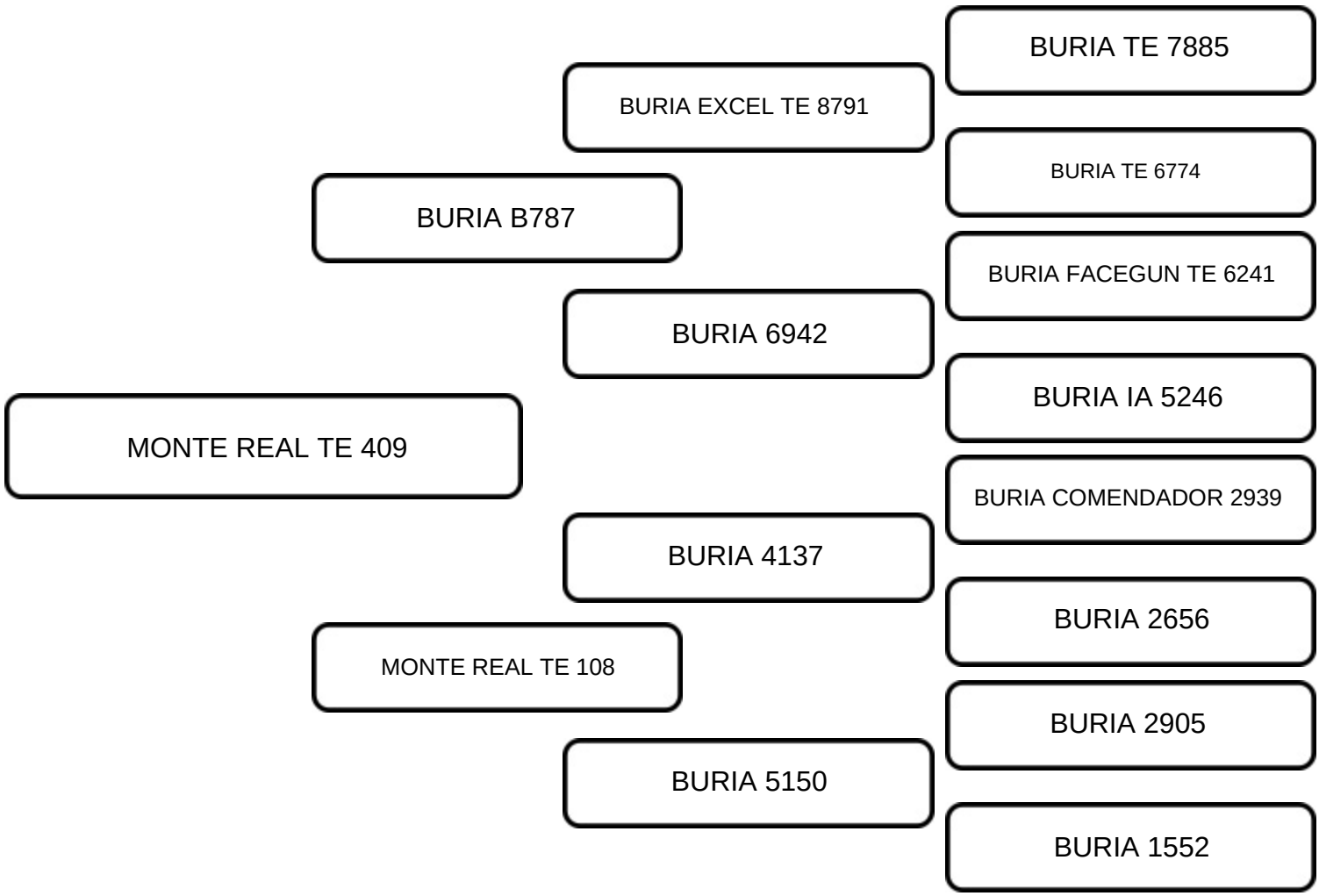

COMENTÁRIOS:

Filho do Buria B787, 5º prêmio na nacional em 2023 em pista bem concorrida que vem de Buria Excel, reservado Campeão Nacional. Um dos reprodutores mais importantes da atualidade no país, tem uma produção que encanta e ganha prêmios por onde passa. Portanto é neto do Buriá Biticoin em matriz Buriá Facegun.

Sua mãe, Monte Real 108, doadora que produziu a Monte Real 326, linda borrega que consagrou-se 1º prêmio na nacional em 2023 é fechada em Buria com destaque para Buria 4137, pai da MR40 Grande Campeã Nacional em 2017 e outros campeões.